THE SIGNALLER

2

SRI LANKA SIGNAL CORPS JOURNAL

1ST HALF '99

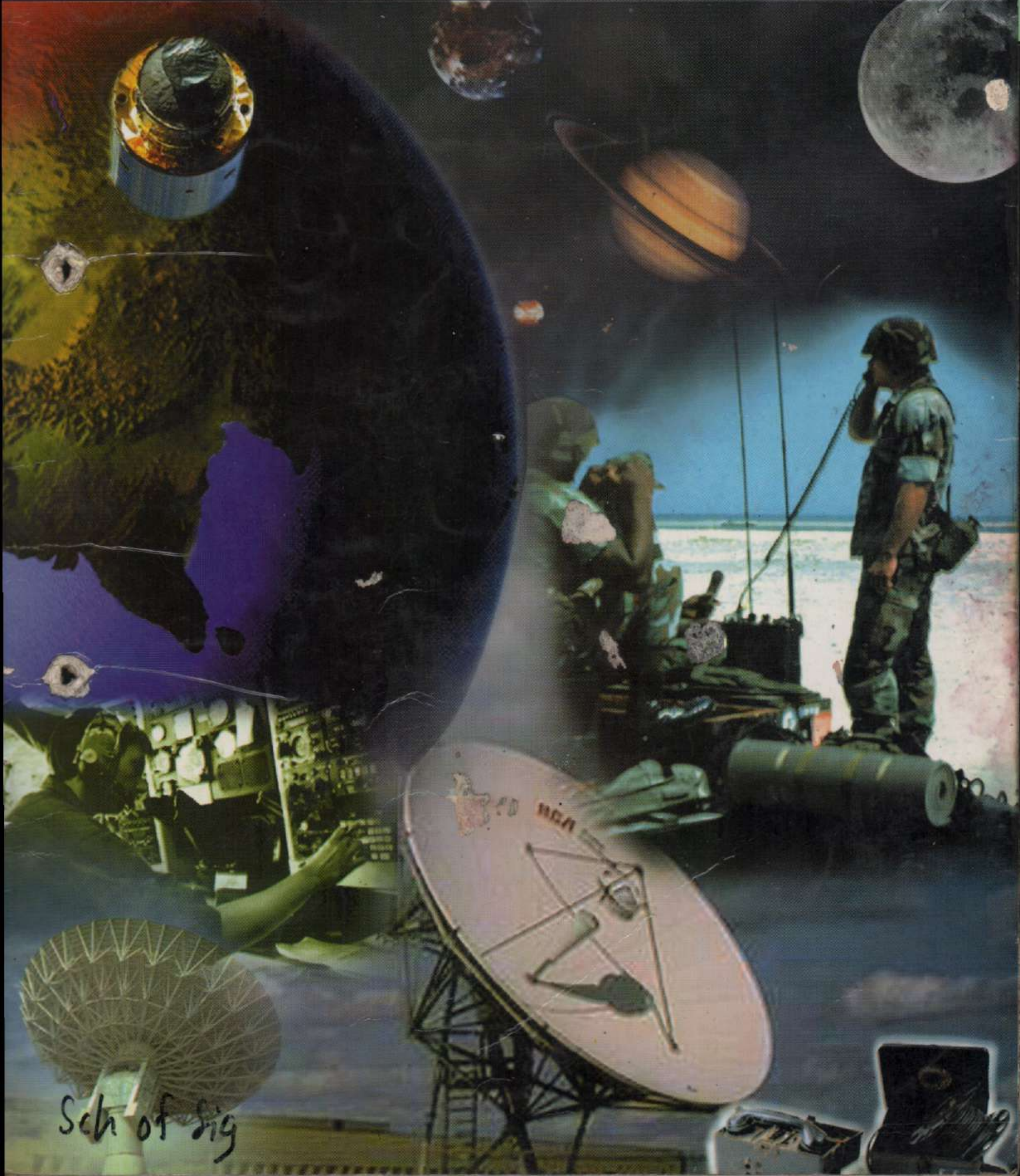

Sch of Sig

Farewell parade to Col MA Wipulaguna accorded by 1 SLSC in Minneriya.

Seva Vanitha unit was officially formed by the Wives of Signal Officers under the patronage of Mrs. Nilanthi Seneviratne.

1st issue of the "SIGNALLER" Bi-Annual Magazine is presented to Brig WDN Premasiri by Col. KS Liyanage at Panagoda.

දෙවන කලාපය

" The Signaller"
is the half yearly publication of the Sri Lanka Signal Corps.

" ද සිග්නලර්"
ශ්‍රී ලංකා සංඥා බලකායේ අර්ධ වාර්ෂික ප්‍රකාශනයයි.

EDITORIAL BOARD

Lt Col TF Meedin RSP
(Chief Editor)

Lt Col C Weeratunga

Maj BHMA Wijesinghe

Maj NP Akurantilleke

Address :-
Editor,
Signal Regimental Centre,
Army Cantonment, Panagoda.
Tel :- 01-342818

Designed & Printed by
Market Information Systems (Pvt) Ltd.

Next Issue : December 1999

CONTENTS

	පිටුව
පනිවිඩ	2 - 4
සංඥ චිත්ති	5 - 16
සිප් සතර	17 - 25
ඉතිහාසයෙන් බිඳක්	26 - 29
පන්හිඳ	30 - 38
කෙළි බිම	39 - 40

කතු වැකිය

"ද සිග්නලර්" අර්ධ වාර්ෂික සඟරාවේ සංස්කාරක මණ්ඩලය භාරව කටයුතු කිරීමට අවස්ථාවක් ලැබීම ගැන ප්‍රථමයෙන් මම අවංකව සතුටු වෙමි. ප්‍රථම වරට මෙම සඟරාව 1998 වසරේ අවසාන භාගයේදී, නිකුත් කිරීම, බලකා ඉතිහාසයේ ඉතා විශේෂ අවස්ථාවක් විය. මෙම වසරේදී බලකාධිපතිගේ සංකල්පනාවක් අනුව නව මුහුණුවරකින් සංඥා පාඨක ලෝලීන්ගේ කියවීමේ රුචිය වර්ධනය කිරීම සඳහා වැඩි වශයෙන් සිංහල භාෂාවෙන් ලිපි හා අනෙකුත් අංගයන් හට ප්‍රමුඛත්වයක් දීමට කටයුතු කර ඇත.

තාක්ෂණය ඉතා වේගයෙන් දියුණුවන ලෝකයක, මෙම සඟරාව අනුග්‍රහයෙන් සංඥ බලකායේ සිටින සියළුම අයවළුන්ගේ දැනුම හා මානසික වර්ධනය ඉතා උසස් මට්ටමකට පවත්වනු ඇත යනු මා විශ්වාසයයි. ඔවුන්ගේ නිර්මානශීලී හැකියාවන් වඩාත් ඔපවත්ව ප්‍රතිරූපනය කිරීම සඳහා මෙය ඉතාමත් අනගි අවස්ථාවක් වනු ඇත.

සංඥ බලකායේ නිළධාරීන් හා සෙබලුන් විසින් නිර්මානය කර ඇති, ලිපි අදහස්, උදහස් සිතුවිලි, ගී සංකල්පනා සහ සදැස් නිසදැස්, නිර්මාන මෙවර කලාපයට ඇතුලත් කර ඇති අතර ඉඩකඩ ප්‍රමාණවත් නොවීම නිසා බොහෝ ලිපි පල කිරීමට නොහැකි විය. නුදුරේදී එම ලිපි පලකිරීම සඳහා ඉඩ ප්‍රස්ථාව ලැබෙනු ඇත.

අවසාන වශයෙන් දෙවන කලාපය එළිදකින මෙම ශුභ හෝරාවේ පාඨක ඔබගෙන් ලැබෙන සහය සහ විග්‍රහය ඉතා අගය කොට සලකන අතර, එය සඟරාවේ ඉදිරි දියුණුවට ඉමහත් රුකුලක් වනු ඇත යනු මාගේ ස්ථිර විශ්වාසයයි.

ප්‍රධාන සංස්කාරක.

බලකාධිපතිතුමාගේ පණිවුඩය

සංඥ රෙජිමේන්තු මධ්‍යස්ථානය විසින් පලකරනු ලබන "ද සිග්නලර්" අර්ධ වාර්ෂික සඟරාවේ දෙවෙනි වෙළුමට පණිවුඩයක් නිකුත් කිරීමට ලැබීම මා ඉතා භාග්‍යයක් කොට සලකමි.

වර්ථමානයේ ත්‍රිවිධ හමුදව මුහුණ දෙනු ලබන එල්ටීටීඊ ත්‍රස්තවාදී ප්‍රචණ්ඩ ක්‍රියා මර්ධනය හා අනිකුත් ක්‍රියාන්විතයන් සඳහා අප රෙජිමේන්තුව මගින් ඉතා විශාල මෙහෙවරක් ඉටු කරනු ලබන බවද නොරහසකි.

පසුගිය වකවානුව දෙස ආපසු හැරී බැලීමේදී අප නිලධාරීන් සහ සෙනින් ක්‍රියාන්විත රාජකාරි සඳහා සංඥා සම්බන්ධතාවය සැපයීමේදීත් සංග්‍රාමික කාර්යයන්හි නිරත්වීමේදීත් ඉතා දක්ෂ ලෙස නිර්භීතව දෙණාන්විතව කටයුතු කරමින් ත්‍රස්තවාදීන්ගේ අරමුණු අඩපන කිරීම සඳහා ඉතා විශිෂ්ඨ සේවාවක් ඉටුකර ඇති බව පවසන්නේ හද පිරි සතුටිනි.

හමුදවමය වශයෙන් අප සතුව අතිමහත් කාර්යභාරය වගකීමෙන් හා පරිපූර්ණ ලෙස ඉටු කිරීම සඳහා නායකත්වය, පුහුණුව, ධෛර්යය හා කැපවීම අත්‍යාවශ්‍ය බව ඔබ අප දන්නා කරුණකි. එම පරමාර්ථයන් සාක්ෂාත් කර ගැනීම සඳහා ඉදිරි වර්ෂයන් හිදීද ඔබ සැමගේ දයකත්වය ඉතා උසස් අයුරින් ලබා දෙනු ඇතැයි මාගේ අපේක්ෂාවයි.

සංඥ බලකායේ සාමාජිකයින් ශ්‍රී ලංකා ද්වීපයේ සෑම ප්‍රදේශයකම විවිධ දුෂ්කරතා මධ්‍යයේ සිය රාජකාරීන් කටයුතු ඉටුකරනු ලබයි. ඔවුන්ගේ චිත්ත ධෛර්යය උසස්ය, කැපවීම විශිෂ්ඨය, ඒ වෙනුවෙන් මාගේ හෘදයංගම ස්තූතිය මෙම අවස්ථාවේදී පුදකර සිටිමි.

අප මුහුණදී සිටින මෙම ගැටලුවේදී සංඥ බලකායේ නිලධාරීන් හා සාමාජිකයින් විශාල සංඛ්‍යාවක් ඉතා නිර්භීත ලෙස සතුරාට මුහුණදී සටන් කොට සිය අගනා ජීවිතය රටේ ජනතාව වෙනුවෙන් හා භූමියේ අඛණ්ඩතාවය වෙනුවෙන් පරිත්‍යාග කර ඇත. ඔවුන්ගේ සමහරක් අතුරුදහන්ව ඇති අතර, සමහරෙකු පූර්ව හා අර්ධ වශයෙන් ආබාධිත තත්ත්වයට පත්ව ඇත. ඔවුන් සැමට මාගේ ශීර්ෂ ප්‍රණාමය පුදකර සිටින අතර, මියගිය, අතුරුදහන්වූ හා ආබාධිත රණවිරුවන්ගේ පවුල්වල සාමාජිකයින් වෙත මාගේ හෘදයාංගම ප්‍රණාමය පුදකර සිටිමි.

වර්ථමානයේ අප මුහුණ පා සිටින යුද්මය වාතාවරණය ඉතා ඉක්මනින් සමථයකට පත්ව මාගේ බලකායේ සේවය කරනු ලබන නිලධාරීන්ටත්, ජ්‍යෙෂ්ඨ කොනොනින් ඇතුලු සෙසුනිලයින්ටත්, ඔවුන්ගේ පවුල්වල සැමටත්, සිවිල් සේවක මහතුන් හා ඔවුන්ගේ පවුල්වල සාමාජිකයින්ටත් සාමය සතුට සෞභාග්‍යය පිරි අනාගතයක් කඩිනමින් ලගාවේවායි ආශිංසනය කරමි.

ඒඑම්සීඩබ්බී සෙනෙවිරත්න යුඑස්පී පීඑස්සී
මේජර් ජෙනරාල්
බලකාධිපති

සංඥ බළසේනාධිපති තුමාගේ පණිවුඩය

ශ්‍රී ලංකා සංඥ බළකාය විසින් පළකරනු ලබන අර්ධ වාර්ෂික සඟරාවේ දෙවන කලාපයට සංඥ බළසේනාධිපති වශයෙන් පණිවිඩයක් නිකුත් කිරීමට ලැබීම මා ළද භාග්‍යයක් ලෙස සලකමි.

"ද සිග්නලර්" මංගල කලාපය ඉතා උසස් මට්ටමකින් ආරම්භ කරණ ලද අතර, එම උසස් තත්ත්වය රැකගනිමින් දෙවන කලාපය නිකුත් කිරීමට සංස්කාරක මණ්ඩලය ගෙන ඇති පරිශ්‍රමය බෙහෙවින්ම අගය කරමි. මෙම සඟරාව තුලින් සංඥ බලකායේ සියළුම සාමාජිකයින්ගේ විද්‍යුත් තාක්ෂණික දැනුමද තවතවත් වර්ධනය කර ගැනීමට හැකියාව ලැබේවායි ප්‍රාර්ථනා කරමි.

පසුගිය වකවානුව තුල ක්‍රියාන්විතයන් සඳහා සංඥ සම්බන්ධතා ලබා දීමේදී බලකායේ සියලුම නිළයන් විසින් ඉතා උසස් අයුරින් ක්‍රියාකර ඇත. සංඥ බළසේනාධිපති ලෙස එම ක්‍රියාවන් ඉතාමත් අගය කරන අතර, ඉදිරියේදීත් ඉතා "ස්ථිර හා ක්ෂණික" ලෙස වඩාත් උසස් මට්ටමකින් සංඥා සම්බන්ධතා ලබාදීමට ඔබ සැමට ධෛර්ය ලැබේවායි මාගේ පැතුමයි. මේ හැකියාව ලබා ගැනීම සඳහා සියලුම නිලයන් හමුද පිලිවෙත අනුව විනයානුකූලව පුහුණුවීම් වලට ලක්කිරීම අප සැමගේ වගකීමයි. එනිසා බලකායේ සියලුම සාමාජිකයන් එකමුතුව ඉදිරියටත් ලබන වසර තුල මහත් කැපවීමකින් තම පුහුණුවීම් කටයුතු වල නිරත වනු ඇතැයි බලාපොරොත්තු වෙමි. ලොව ඇති තාක්ෂණයෙන් ඉතාමත් දියුණු උපකරණය අප සතු වුවත් එය ක්‍රියාකරවන්නන් ගේ අදක්ෂතාවය නිසා නිසි ප්‍රතිපල ලබා ගත නොහැකි තත්ත්වයට පත්වන බව ඔබ සැමොම දන්නා කරුණකි.

අප බලකාය වෙත ඇති සීමිත සම්පත් මගින් අසීමිත කාර්යයන් ඉටු කිරීමට ඇති බව සියලුම නිළයන් ඉත සිතින් ධාරණය කරගත යුතුව ඇත. එම නිසා අප වෙත ලැබී ඇති ඉතා වටිනා උපකරණ ඉතාමත් ආරක්ෂාකාරීව භාවිතා කරමින් අනිසි කටයුතුවල නොයොදවා නිසි පළප්‍රයෝජන ලබා ගනිමින් අප මුහුණපා සිටින බෙදුම්වාදී ත්‍රස්තවාදීන් පරාජය කිරීමට බලකායේ සියලුම නිලයන් අප්‍රතිහත ධෛර්යයෙන් ක්‍රියා කරනු ඇතැයි මාගේ විශ්වාසයයි.

තවද තම දේශය වෙනුවෙන් ආත්ම පරිත්‍යාගයෙන් යුතුව තම ජීවිතය පුද කලාවූ බලකායේ සියලුම රණවිරුවන්ට මාගේ ගෞරවනීය ආචාරය පුද කරන අතර, ක්‍රියාන්විතයන්හිදී ආබාධිත වූ සියලුම රණවිරුවන්ට කඩිනමින් ප්‍රකෘති තත්ත්වයට පැමිනේවායි ප්‍රාර්ථනා කරමි.

අවසාන වශයෙන් ශ්‍රී ලංකා සංඥ බලකායේ සියලුම නිලධාරීන් සහ සෙසු නිළයින් හටත් තම පවුල්වල අය ඇතුළු සිවිල් අයවළුන් හටත් සාමයෙන් යුතු සමෘද්ධිමත් අනාගතයක් උදවේවායි මා ඉත සිතින් ප්‍රාර්ථනා කරමි.

වයි එස් ඒ ද සිල්වා පීඑස්සී
බ්‍රිගේඩියර්
සංඥ බළසේනාධිපති

රෙජිමේන්තු මධ්‍යස්ථාන සේනාවිධායකතුමාගේ පණිවුඩය

ශ්‍රී ලංකා සංඥා බලකාය විසින් එළිදක්වන "සිග්නලර්" සඟරාවේ දෙවන කලාපය සඳහා රෙජිමේන්තු මධ්‍යස්ථාන සේනාවිධායක වශයෙන් පණිවිඩයක් මා නිකුත්කරන්නේ අතිශය ආඩම්බරයෙන් හා මා ලැබූ වරප්‍රසාදයක් ලෙසිනි.

ප්‍රථමයෙන් මෙම සඟරාව සාර්ථකව එළිදක්වන්නට මූලිකත්වය ගෙන දයක වූ සියළුම නිළධාරීන් හා සෙසු නිළයින් වෙත මාගේ ප්‍රණාමය පුදකරමි. ලෝකයේ සීඝ්‍රයෙන් දියුණුවන තාක්‍ෂණය සමග සමාන්තරව ගමන් කිරීම සංඥා බලකායේ සාමාජිකයින් වශයෙන් අප වෙත පැවරී ඇති කාර්‍යභාරය සාර්ථකව ඉටුකිරීම සඳහා ඇති කාලීන අවශ්‍යතාවයකි.

ශ්‍රී ලංකා සංඥ බලකා සංස්ථාව සංඥ රාජකාරීහි නියුක්ත ඒකක තුනක් ද පාබල රාජකාරීන්හි නියුතු ඒකක දෙකක් වශයෙන් පුළුල් වී ඇති අතර, එමගින් සංඥ බලකා සාමාජිකයින් හට තාක්‍ෂණික හා යුද්ද උපක්‍රම ශිල්ප පිළිබඳව මනා අවබෝධයක් හා පලපුරුද්දක් ලබාදීම තුලින් යුද හමුදවේ පොදු අරමුණ ඉටුකිරීම සඳහා දයකවේ.

මෙම සඟරාවේ පලකර ඇති සංග්‍රාමික කටයුතු හා තාක්‍ෂණික කටයුතු පිළිබඳ ලිපි වලින් ශ්‍රී ලංකා සංඥ බලකායේ සහ පොදුවේ ශ්‍රී ලංකා යුද හමුදවේ සියළුම නිලයින්ගේ තාක්‍ෂණික දැනුම හා සංග්‍රාමික දැනුම වර්ධනය කිරීම අරමුණු කෙරේ.

මෙම අරමුණ සාක්ෂාත් කර ගැනීම සඳහා ශ්‍රී ලංකා සංඥ බලකායේ සාමාජිකයින් වශයෙන් හැකි පමණ ලිපි සැපයීම සියළුම දෙනාගේම වගකීම හා යුතුකමද වේ.

රෙජිමේන්තු මධ්‍යස්ථානය වෙනුවෙන් සංඥ බලකායේ සියළුම නිළධාරීන්ටත්, සෙසු නිළයන් හා ඔවුන්ගේ පවුල්වල සාමාජිකයන්ට සහ සේවා මුක්ත සාමාජිකයින් හා සිවිල් සේවකයින්ටත් මාගේ සුභාශිංසනය පිරිනමමි.

ඊ පී ද ඉසෙඩ් අබේසේකර
කර්නල්
රෙජිමේන්තු මධ්‍යස්ථාන සේනාවිධායක

COMMANDING OFFICERS OF SRI LANKA SIGNAL CORPS

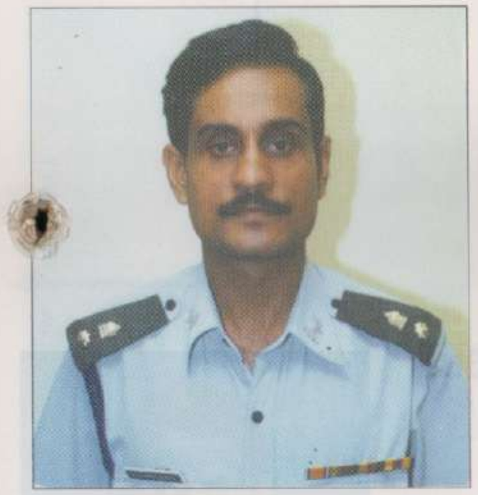

ලුතිනන් කර්නල් ආර්වීජ් ඇඹුල්දෙනිය
අණී 1 ශ්‍රීලංසංබ

ලුතිනන් කර්නල්
කේආර්පී රොවෙල් පීඑස්සී
අණී 3 ශ්‍රීලංසංබ

ලුතිනන් කර්නල්
ඒටී බානගොඩ ආර්එස්පී
අණී 4 ශ්‍රීලංසංබ

මේජර් ඒආර් සමරසිංහ
අණී 5 ශ්‍රීලංසංබ

ලුතිනන් කර්නල් ඒජී පෙරේරා යූඑස්පී
අණී 6 ශ්‍රීලංසංබ

Regtl & Unit RSMs

WO I SMP Pushpakumara
RSM Regtl Centre, SLSC

WO I RP Kotuwegedera
RSM 1 SLSC

WO I WA Chandrasena
RSM 3 SLSC

WO II Daya Ananda WA
RSM 4 SLSC

WO II Ranaweera AEJ
RSM 5 SLSC

WO I WAS Perera
RSM 6 SLSC

ASTRO
DIGITAL SOLUTIONS

The time has come to

Experience the digital difference

of ASTRO

By MOTOROLA

Distributors:

Dynacom ELECTRONICS

451/A Kandy Road
Kelaniya
Sri Lanka
Tel : 910703, 910704, 913552
Fax : 910469, 910797
Email : dynacom@dynanet.lk

With Best Compliments

From

GE

GENERAL ENGINEERS & SUPPLIERS COMPANY

TECHNICAL SURVEILLANCE LTD

CARMICHAEL

SAILOR

PAE

RACAL

Exclusive Agents in Sri Lanka for Racal Cougar Equipment United Kingdom

40, Sir Mohamed Marcan Markar Mawatha,
P.O.Box 2146,
Galle Face, Colombo 03.
Telephone: 432521/334173/472476/075-334234
Fax: 432521
e-mail: roshanm@sri.lanka.net
Website: www.lanka.net/ges

සෙ/65951 බනි 11 ගාමිනී ආර්

"ජයසිකුරු" ක්‍රියාන්විතයේ සංඥ සම්බන්ධතාව මනාව ඉටු කරමින් ගුවන් විදුලි ක්‍රියාකරුවෙකු ලෙස ඉතා වටිනා අගනා සේවයක් ඉටු කරමින් ජ්‍යෙෂ්ඨ නිලධාරී/සෙසුනිළයින්ගේ පැසසුමට ලක්විය.

1997/06/10 දින 55 වන සේනාංකයේ තාන්ඩිකුලම් කඳවුරට එල්ටීටීඊ ත්‍රස්තවාදීන් විසින් එල්ල කරන ලද බිහිසුනු ප්‍රහාරය පවතින මොහොතේ ගුවන් විදුලි සංඥ සම්බන්ධතාව මනාව ඉටු කරමින්, ක්‍රියාකර එම ප්‍රහාරයෙන් තුවාල වී රුධිරය ගලන මොහොතේදී පවා තම සහෝදර සෙබලුන්ගේ ජීවිත හා යුධ හමුද දේපල බේරා ගැනීමට ඇපකැප වී දක්ෂ ලෙස ක්‍රියා කර ක්‍රියාන්විතය සාර්ථකව නිම කිරීමට දයකවීම තුලින් "රණශූර" පදක්කම සඳහා නිර්දේශ කර ඇත.

මෙම ජේකොනොනි ගේ හැකියාව හා දක්ෂතාවය තුලින් සංඥ සම්බන්ධතාවය මනාව සපයමින්, සාර්ථක ප්‍රතිපල ලබා [illegible]මට දයක විය. එහෙයින් සංඥ රෙජිමේන්තුවේ මෙන්ම මව් ඒකකයේද ගෞරවය ආරක්‍ෂා වන පරිදි ක්‍රියා කල මොහු සංඥ රෙජිමේන්තුවේ දීප්තිමත් අනාගතයකට හිමිකම් කියයි.

දැනට වසර 15 ක පමණ සේවා කාලයක් ක්‍රියාන්විත ප්‍රදේශවල රාජකාරී කර ඇති මෙම ජේකොනොනි පහත සඳහන් පදක්කම් වලින්ද දැනටමත් පිදුම් ලැබ ඇත.

වඩමාරච්චි පදක්කම
පූර්ණභූමි පදක්කම
උතුරු නැගෙනහිර සංග්‍රාමික පදක්කම
දීර්ග සේවා පදක්කම
රිවිරැස (සන්දරය සමග) පදක්කම
50 වසර පදක්කම

අණදීම භාරගැනීම - නව ඒකක අණදෙන නිළධාරී

1999.04.04 දින 0845 පැයට නව අණදෙන නිළධාරී උදෙසා සම්මාන මුරයක් පැවැත්වීමෙන් අනතුරුව 1වන සංඥා රෙජිමේන්තුවේ නිළධාරී/සෙසු නිලයින් විසින් සම්මාන පෙලපාලියක් පිරිනමන ලදී. එදින 0930 පැයට පමන චාරිත්‍රානුකුල පොල්තෙල් පහන දැල්වීමෙන් අනතුරුව ආගමික වතාවත් පවත්වා 1014 ට යෙදුන ශුභ මොහොතින් 1වන සංඥ රෙජිමේන්තුවේ අණදෙන නිළධාරී වශයෙන් ලුතිනන් කර්නල් ආර්ව්ජ් ඇඹුල්දෙනිය විසින් වැඩ භාර ගන්නා ලදී.

අණදීමෙන් සමුගැනීම

1 වන සංඥ රෙජිමේන්තුවේ 14 වන අණදෙන නිලධාරී වශයෙන් කටයුතු කල ලුතිනන් කර්නල් ආර්ජ් කඩුවෙල අණදීමෙන් සමුගැනීම උදෙසා පැවැත්වුන සම්මාන මුරය පරීක්ෂා කිරීම 1999.04.04. දින මින්නේරියේ දී පවත්වන ලදී.

3 වන සංඥා රෙජිමේන්තුවට 10 වසරක් පිරීම

එදා ලක්මවගේ භෞමික අඛණ්ඩතාවය හා ස්වෛරීභාවයට ද්‍රවිඩ ත්‍රස්තවාදීන්ගෙන් එල්ලවෙමින් පැවතුනු තර්ජන හා ක්‍රියාකාරකම් මැඩලීම යුධ හමුදාව සතු කාර්යයක් වු නිසාවෙන් කුඩා භට පිරිස් සංඛ්‍යාවක් සිටි යුධ හමුදාව පුලුල් ලෙස ව්‍යාප්ත කිරීමට සිදුවිය.

3 වන සංඥා රෙජිමේන්තුව
අභිනවයෙන් පිහිටුවීම

මෙයට අනුරූපව සංඥා බලකායද ව්‍යාප්ත කිරීමට සිදු වු අතර එහි ප්‍රථම අදියරය වශයෙන් 1989ක් වු මාර්තු මස 09 වන දින පනාගොඩ දී අභිනවයෙන් 3 වන රෙජිමේන්තුව ශ්‍රී ලංකා සංඥා බළකාය නගා සිටුවන ලදී. එවකට පැවතුන වාතාවරණය මත මෙම ඒකකය උතුරු නැගෙනහිර ප්‍රදේශ සඳහා සංඥා රාජකාරීන් ඉටු කිරීම වස් එවකට 2වන සේනාංක මූලස්ථානය යටතේ එම සේනාංකයට අයත් භූමිභාගයක ස්ථානගත වීමට සිදුවිය. ඒකකය ආරම්භයේදී ඒකක සංස්ථාවට අනුව භට පිරිස් සංඛ්‍යාව, නිළධාරීන් 28ක් සහ සෙනින් 628ක් වුවද, එවකට සෙනින්ගේ හිඟතාවය මත සෙනින් සංඛ්‍යාව 361 පමන විය. උතුරු නැගෙනහිර ප්‍රදේශයේ සංඥා රාජකාරී ඉටු කිරීම අප ඒකකයේ ප්‍රධාන වගකීම වු අතර එවකට සිටි අණදෙන නිළධාරී වරුන් ඇතුලු නිළධාරීන්ගේද සෙසුනිලයින්ගේ ද අප්‍රතිහත ධෛර්යය, කැපවීම හා ඒකකයට ඇති ලැදියාව නිසා තම රාජකාරීන් මැනවින් ඉටු කර ඒකකයට නව ජීවයක් ලබාදෙන ලදී. දිනෙන් දින දියුණුවට පත්වුනු ඒකකයේ භට පිරිස් සංඛ්‍යාව, ඉහල යන ලද අතර මේවන විට නිළධාරීන් 53ක ගෙන් හා සෙසුනිලයින් 865 දෙනෙකුගෙන් මෙම ඒකකය පෝෂණය වී ඇත.

මෙම ඒකකය මගින් ඉටුකරනු ලබන සංඥා රාජකාරීන් වලට අමතරව 21වන සේනාංක මූලස්ථානය වෙතින් පැවරෙන පාලනමය රාජකාරීද මනාව ඉටු කිරීමේ හේතුවෙන් එදා මෙදා තුර සේනාංකාධිපතිවරුන්ගේ පැසසුමටද මෙම ඒකකය ලක්වී ඇත.

එවකට 2වන සේනාංක මූලස්ථානය යටතේ පැවති බලසේනා/ඒකක වෙත සංඥා රාජකාරීන් ඉටු කිරීම පමණක් සිදුකලද මේ වන විට මෙම ඒකකය මගින් ක්‍රියාන්විත රාජකාරීන් හි යෙදෙන සේනාංක මූලස්ථාන 4කට සහ ඒ යටතේ වන බලසේනා/ඒකක වලට මෙන්ම ආසේමු (ව) වෙතද සංඥා සම්බන්ධතා රාජකාරී ඉටුකරනු ලබයි.

දස වසරක අනාදිමත් කාලයක් තුල අණදීම කාර්යය ඉටු කරන ලද ඒකක අණදෙන නිළධාරීවරු සංඥා බලකායේ දැනට සිටින ජ්‍යෙෂ්ඨතම නිළධාරීන් බවට පත්ව ඇති අතර එදා මෙදා තුර ඔවුන්ගේ මග පෙන්වීම මෙම ඒකකය දියුණුවෙන් දියුණුවට පත්වීමට හේතුසාධක වී ඇත. ඒකකයට ආවේනික වු රාජකාරීන් වලට අමතරව ක්‍රීඩා අංශයෙන්ද දියුණුව ලබා ඇති මෙම ඒකකයේ ක්‍රීඩකයින් ඔවුන්ගේ සහජ දක්ෂතා අනුව යුද හමුදා තරග කණ්ඩායම් පමනක් නොව ජාතික මට්ටමේ තරග සඳහා ද කණ්ඩායම් නියෝජනය කර ඇත. එමෙන්ම මෙම ඒකක පුහුණු අංශය මගින් ආධුනික සෙනින් පුහුණු කිරීම, සංඥා මූලික පුහුණු පාඨමාලා පැවැත්වීම සහ සේනාංක මූලස්ථානයේ උපදෙස් පරිදි පොලිස් කොස්තාපල් වරුන්, සහායක බලකා සෙනින් සහ කාන්තා

ක්‍රියාන්විත මැදිරියකදී

සෙබලියන් පුහුණු කිරීමේ කටයුතු ද සිදුකරන ලද අතර ඒකක නිල උසස් කිරීමේ පාඨමාලාවන්ද සිදුකරනු ලදී. සංඥා බලකායේ දියුණුවත් සමග යුද වාතාවරනය හේතුවෙන් සංඥා රාජකාරීන් ඉටු කරනු ලබන ඒකක අතරට ආධාරක බලඇණිද එක්වු අතර එහි ප්‍රතිඵලයක් ලෙස 5වන සහ 6වන ශ්‍රීලංසංබ ආධාරක බලඇණි පිහිටුවන ලැබු අතර එම ඒකක සඳහා ද මෙම ඒකකය වෙතින් නිළධාරීන් හා සෙනින් යාකර ඇත.

ක්ෂේත්‍ර හා සංඥා රාජකාරීන් ඉටු

ඒකක-භූමිය එදා දුටු අයුරු

කිරීමේදී ක්‍රියාන්විත ප්‍රදේශ වලින් ත්‍රස්තවාදී ප්‍රහාර හේතුවෙන් මෙම ඒකක නිළධාරීන් 03ක් හා සෙසුනිලයින් 36ක් ජීවිතක්ෂයට පත්ව ඇත. අප ඔවුන් අදටත් සිහිපත් කරනුයේ ඉමහත් භක්ති ප්‍රණාමයෙනි. එදා සිට අද දක්වා ඉටු කරන ලද ක්‍රියාන්විතයන්ගෙන් වැඩි ප්‍රමාණයක් සඳහා ඉදුරාම සංඥා සම්බන්ධතාවයන් සැපයීම මෙම ඒකකයට භාර වු අතර එම කාර්යයන් මෙම ඒකකය විසින් නොපිරිහෙලා ඉටු කිරීම හේතුවෙන් උසස් මූලස්ථානයන්හි පැසසුමටද ලක්ව ඇත.

3 ශ්‍රීලංසබ ඒකකයට පිවිසීම

මෙම ක්‍රියාකරකම් තුල මෙම ඒකක සෙනීන් දක්වන ලද දක්ෂතා අනුව විශේෂ නිර්දේශ මත රණවික්‍රම, රණශූර හා දේශපුත්‍ර යනාදී පදක්කම් වලින් ද පිදුම් ලැබීමට වරම් ලබා ඇති බැව් සතුටු සිතින් ප්‍රකාශ කල හැක.

මෙම ඒකකය මුලින්ම එවකට 2වන සේනාංකයට අයත් භූමි භාගයක පිහිටි ගොඩනැගිලි කීපයක ස්ථානගත විය. එවකට සිටි අණදෙන නිළධාරීන් මහත් පරිශ්‍රමයක් යොදා ශ්‍රී ලංකා ගුවන් විදුලි සංස්ථාවේ රජරට සේවයට අයත්, ඔවුන් විසින් පාවිච්චියට නොගත් 21වන සේනාංක මූලස්ථානයට යාබදව පිහිටි භූමිභාගය අප ඒකකය වෙත ලබාගන්නා ලදී.

මේ අනුව එම භූමිභාගය තුල මූලිකව පුහුණු අංශය සහ සංඥා සම්බන්ධතා බලක්ෂණය පිහිටුවන ලදී. දැනට අප ඒකක භූමිය තුල සෙනින්ගේ නවාතැන් පහසුකම් සඳහා දෙමහල් ගොඩනැගිලි 2ක්ද, ඒකක නිළධාරීන් සෙනීන්ගේ ශ්‍රම පරිත්‍යාගයෙන් හා පරිත්‍යාගශීලීන්ගේ ආධාර උපකාර ඇතිව ස්ථිර ගොඩනැගිලි රැසක් ඉදි කර ඇත.

තවද ඒකක ක්‍රීඩා භූමිය සහ ඒකකයට පිවිසෙන නව මාර්ග පද්ධතිය නවීකරනය වෙමින් පවතී. ඒකක සෙනින්ගේ සුභසාධන කටයුතු වෙනුවෙන් ඒකකය වෙතින් ණය මුදල් ලබාදීම ඒකක වෙලඳසැලෙන් පහසු මිලට භාණ්ඩ ලබාදීම මෙන්ම සෙනීන්ගේ උත්සව කටයුතු වලදී සහන මිලකට ලබාදීම සඳහා වීඩියෝ සේවාවක්, කැලිප්සෝ සහ අපරදිග සංගීත කණ්ඩායමක් පිහිටුවා ඇත.

එමෙන්ම උතුරු නැගෙනහිර සේවයේ නියුතුව සිට ත්‍රස්තවාදී ක්‍රියා හේතුවෙන් මියයන ලද මෙම ඒකක සෙනින්ගේ පවුල්වල අයවලුන් හට යුද හමුදා සුභසාධක අධ්‍යක්ෂ මණ්ඩලය වෙතින් ලබාදෙන ලද සහන රැසක් ලබාදීම පිණිස මූලිකව කටයුතු කර ඇත.

මියගිය අයවලුන්ගේ දූ දරුවන් වෙනුවෙන් පරිත්‍යාගශීලීන්ගේ ආධාර උපකාර ඇතිව දැනටමත් ශිෂ්‍යත්ව කීපයක් ලබා දී තිබීම සුවිශේෂ කරුණකි.

මෙම ඒකකයේ 10වන සංවත්සරය 1999.03.09 වන දින සමරණ ලද අතර එය ආගමික වතාවත් වලට මුල්තැන දෙමින් විවිධ වැඩ සටහන් මාලාවක් ඉතාමත් අලංකාරව පවත්වන ලදී.

ඒ අතර, ප්‍රථම කොට මියගිය රණවිරුවන් හට පිංපැමිණවීම්, ඒකක

බනි සැරයන් භෝජනාගාරය ඉදිවෙමින් තිබු අයුරු

පවුල් දිනටය පැවැත්වීම හා අණදෙන නිළධාරී වෙත සම්මාන පෙලපාලියක් පැවැත්වීම විශේෂ තැනක් හිමි කර ගන්නා ලදී.

මියගිය රණවිරුවන්ට සෙත්පතා බෝධිපූජා පැවැත්වීම

ඒකක දින බනි/සැරයන් නිවස්නයේදී

දස වසරක කාලයක සිට දියුණුවේ මන්පෙත් ඔස්සේ ගමන් කරන 3වන සංඥා රෙජිමේන්තුව ශ්‍රී ලංකා යුද හමුදාවටත් පොදුවේ මුලු මහත් රටටත් ජාතියටත් ගෞරවණීය සේවයක් ඉටු කිරීම ආඩම්බරයට කරුණකි.

ඉතිහාසයෙන් බිඳක්

1991 ජුනි මස 05 දින 4 වන රෙජිමේන්තුව ශ්‍රී ලංකා සංඥා බලකාය, සංඥා රෙජිමේන්තු මඩ්‍යස්ථාන ගොඩනැගිල්ල පනාගොඩදී, ඵලඹුණු සුභ මොහොතින් නගා සිටුවන් ලදී. ඒකක ප්‍රථම අණදෙන නිළධාරී වශයෙන් ලුතිනන් කර්නල් එච් එම් චිත්‍රරංජන් ද, විධායක අධිකාරී වශයෙන් කපිතන් එස්ජේඩී ගුණවර්ධන සහ රෙජිමේන්තු සැරයන් මේජර් වශයෙන් බනි I එල් කේ අබේවික්‍රම කටයුතු කරණ ලදී.

1991.06.05 වන දින පවත්වන ලද ආරම්භක උත්සවයෙන් පසු මෙම ඒකකය මහනුවර බුවැලිකඩ කඳවුරේ ස්ථානගත කර එහි රාජකාරී කරමින් සිටියදී 1992.01.27 වන දින මඩකලපුව දිස්ත්‍රික්කයේ කල්ලඩි කඳවුරේ ස්ථානගතවීමෙන් අණතුරුව 1994.06.15 වන දින දක්වා 3 වන සේනාංකය යටතේ ඇති බලසේනාවන්හි සංඥා සම්බන්ධතා කටයුතු සහ ක්‍රියාන්විත රාජකාරීන්හි නියුතු විය.

තවද මෙම කාලය තුල අණදෙන නිළධාරී වශයෙන් කටයුතු කල ලුතිනන් කර්නල් එච්එම් චිත්‍රරංජන් යුධ හමුදාවෙන් විශ්‍රාම යාමෙන් පසු එම අනතුරේ වැඩ එවකට උප අණදෙන නිළධාරී වශයෙන් කටයුතු කල මේජර් වයි එස් ඒ ද සිල්වා පීඑස්සී විසින් භාරගන්නා ලදී.

සංඥා රෙජිමේන්තුවේ ඒකක අතුරෙන් ක්‍රියාන්විත ප්‍රදේශයක ස්ථානගතවූ ප්‍රථම සංඥා ඒකකය 4 වන සංඥා රෙජිමේන්තුව වන අතර, වසර තුනකට ආසන්න කාලසීමාවක් ක්‍රියාන්විත රාජකාරියේ නියැලි සිටි සංඥා රෙජිමේන්තු මඩ්‍යස්ථානයේ උපදෙස් පරිදි නැවතත් 1994.06.15 වන දින පනාගොඩ සංඥා රෙජිමේන්තු මඩ්‍යස්ථාන භූමියේ ස්ථානගත වන ලදී. එතැන් පටන් 11 සේනාංක බල ප්‍රදේශය තුල පිහිටි බලසේනාවන්හි සංඥා රාජකාරීන්ට අමතරව රෙජිමේන්තු මඩ්‍යස්ථානය මගින් නිකුත් කරණු ලබන උපදෙස් අණුව ක්ෂේත්‍ර රාජකාරී සහ පාලන රාජකාරී මේ දක්වා ඉටු කරණු ලැබේ.

1995 වර්ෂයේ සිට මේ දක්වා උතුරු ප්‍රදේශයේ දියත් කරණ ලද, "ඉදිරි පිම්ම", "රිවිරැස 1", "රිවිරැස 2", "සත්ජය" වැනි දැවැන්ත ක්‍රියාන්විත සඳහා සංඥා සම්බන්ධතා පවත්වමින් එම ක්‍රියාන්විත සාර්ථක කර ගැනීම සඳහා මෙම ඒකක නිළධාරී සෙනීන් තම ජීවිත පරදුවට තබා රාජකාරියේ නියැලෙන ලදී. යුධ හමුදාව ව්‍යාප්ත වීමත් සමග සංඥා රෙජිමේන්තු මඩ්‍යස්ථානය වෙතින් නගා සිටුවන ලද 5, සහ 6 වන සංඥා බලකා ආධාරක බළඇණි සඳහාද ක්‍රියාන්විත රාජකාරී සඳහා මෙම ඒකක වෙතින් නිළධාරී/සෙනීන් යාකර ඇති අතර, ඔවුන් සංඥා රාජකාරී මෙන්ම ක්‍රියාන්විත රාජකාරී මනා ලෙස ඉටු කරණු ලබයි.

1998.07.23 වන දින මෙම ඒකක උපක්‍රමික මූලස්ථානය යාපන අර්ධද්වීපයේ වාසවිලාන්හි ස්ථාපිත කර ආරක්‍ෂක සේනාංක මූලස්ථානය යාපනය හා ඒ යටතේ ඇති සේනාංක හා බලසේනාවන්හි සංඥා සම්බන්ධතා මෙන්ම ආරක්‍ෂක රාජකාරීන් ඉටු කරනු ලබයි.

8 වසරක ප්‍රගතියේ සටහන්

ඔවුන් රට වෙනුවෙන් දිවිපිදුවෝය.

මව් බිමේ ඒකීය භාවය සුරකීමේ පරම අධිටනින් දියත් කර ඇති මේ මහා සංග්‍රාමයේ අපලත් ජයග්‍රහණයන් උදෙසා අභීතව සටන් කර දිවි පිදූ 4 වන ශ්‍රී ලංකා සංඥා බලකා විරෝධාර රණවිරුවෝ මෙසේ සිහිපත් කරමු.

සෙ/65821	බනි 1	එස් ඩබ් බී එස්	දවුලගල
සෙ/275040	සැරයන්	සිල්වා	එඑන්
සෙ/275177	සැරයන්	ආරියසේන	පීඩබ්
සෙ/275422	සැරයන්	ඒකනායක	ඊඑම්එබී
සෙ/275047	කෝප්‍රල්	ජයවර්ධන	ආර්එම්
සෙ/275339	කෝප්‍රල්	කහවත්ත	ඒපීඑන්
සෙ/276380	කෝප්‍රල්	රණසිංහ	ඩීආර්
සෙ/276411	ලා/කෝ	මොහොට්ටාල	එස්එස්
සෙ/277358	ලා/කෝ,	වගආරච්චි	ඩබ්එට්
සෙ/277393	ලා/කෝ	ඩිලාන්	ඩබ්
සෙ/277497	ලා/කෝ	කුලතුංග	එම්පී

අප අතර දක්‍ෂයෝ

මේජර් ආර්ජ්එස් රණසිංහ

1982 සිංගප්පූරුවේ පැවති 8 වන ආසියාතික ක්‍රීඩා උලෙලට සහභාගීවූ ශ්‍රී ලංකා ජිතික රගර් කණ්ඩායමේ නියෝජනය කරණ ලද අතර, වර්තමාන යුධ හමුදා රගර් පුහුණුකරු වශයෙන් කටයුතු කරයි.

මේජර් එච් පී සෙනවිරත්න.

1994, 1996 ජාතික ප්‍රායෝගික පිස්තෝල වෙඩි තැබීමේ පුහුණු සංචිතයට තේරී පත්විය.

1997 ප්‍රායෝගික පිස්තෝල වෙඩි තැබීමේ ජාතික ශූරතාවය දිනා ගන්නා ලදී.

බනි 1 එස්එම් මුලාප/ර්

නව වාර්තා සනිටුහන් කරමින් ශ්‍රී ලං[illegible] හොකී කණ්ඩායම වසර 20ක් නියෝජනය කල අතර, 1985 සිට 1990 දක්වා වසර 05ක් කණ්ඩායමේ නායකත්වය දරණ ලදී.

කෝප්‍රල් නෞෂාඩ් එම්ආර්එම්

ශ්‍රී ලංකා යුධ හමුදා රගර් කණ්ඩායම නියෝජනය කරන කෝප්‍රල් නොෂාඩ් එම්ආර්එම් 98.09.10 දින සිට 1998.09.23 දින දක්වා ඉන්දියාවේ කල්කටා නුවර පැවැති ඕල් ඉන්දියා රගර් තරඟාවලියට දිඹුල ක්‍රීඩා සමාජ කණ්ඩායම නියෝජනය කරමින් සහභාගිවන ලදී.

ලා/කෝ වීරතුංග ඩීඑන්

කායවර්ධන හා බර ඉසිලීමේ ක්‍රීඩාව සඳහා ශ්‍රී ලංකා යුධ හමුදාව නියෝජනය කරමින් කායවර්ධන හා බර ඉසිලීමේ තරගයෙන් ලයිට්වේට් පංතියේ ජයග්‍රහණය ලබා ඇති අතර, 1998 ජාතික පුහුණු සංචිතය සඳහා තෝරාගෙන ඇති අතර, 1999 වර්ෂයේද ජාතික පුහුණු සංචිතය සඳහා තෝරා ගෙන ඇත.

ඔබ වෙනුවෙන් අපෙන්

මෙම ඒකක සෙනීන්ගේ සුභසාධක කටයුතු නංවාලීමේ අරමුණින් සංගීත කණ්ඩායමක් පිහිටුවා ඇති අතර, විවාහ මංගල්‍ය උත්සව සහ අනෙකුත් උත්සව කටයුතු සඳහා සහනදායී මිලකට මෙම ඒකක සංගීත කණ්ඩායමේ සේවාව ලබාදෙනු ලබයි. තවද මෙම ඒකක අයවලුන්ගේ ප්‍රයෝජනය සඳහා සුභ සාධක වෙළඳ සැලක් ආරම්භ කර ඇත. මෙමගින් සෙනින්ගේ දෛනික අවශ්‍ය කුළු බඩු මෙන්ම වෙනත් බඩුබාහිරාදිය සහනදායී මිලකට ලබාගැනීමට කටයුතු කර ඇත.

4ශ්‍රීලංසංබ සෙනීන් සඳහා පමණක් රෙආස වෙතින් සුළු පොලියක් මත රු:5000/- ක ණය මුදලක් කොටස් වශයෙන් ගෙවීමේ පදනම මත ලබාදීමට කටයුතු කර ඇත.

ජ්පී වික්‍රමසේකර
කපිතාන් විධායක අධිකාරී

පළමු වියට පා තබන 5 ශ්‍රී ලංසංබ "වීටා" විශේෂ ප්‍රහාරක බණ්ඩය

'වීටා' විශේෂ ප්‍රහාරක කණ්ඩය ක්‍රියාන්විතයකට පෙර

ශ්‍රී ලංසංබ 5 වන රෙජිමේන්තුව ආධාරක බළඇණියක් වශයෙන් දැනට වාලච්චේනය කල්කුඩා ප්‍රදේශය ආශ්‍රිතව ස්ථානගත වී සිටී. ඒකක සම්භාව්‍ය සංඥා වෘත්තීය රාජකාරීන්ගෙන් බැහැරව පූර්ණකාලීන පාබල සටන්කාමී ගමන් මගක ගමන් ගන්නා මෙම බළඇණියේ දැඩි උපක්‍රමිකශීලී ක්‍රියා කලාපය හේතු කොටගෙන නැගෙනහිර ප්‍රදේශයේ කොටි ත්‍රස්තවාදීන්ගේ පාලන මෙන්ම ක්‍රියාන්විත කටයුතුද අඩාලත්වයට පත්වී ඇත. මෙසේ බොහෝ දුෂ්කරතා මැද තම බලය පතුරුවා පවත්වාගෙන යන රණශූරයින් වෙනුවෙන්ම ජනිත වූ සහන් එළියක් ලෙස "වීටා" විශේෂ ප්‍රහාරක බණ්ඩය හැඳින්විය හැකිය.

1998 අප්‍රේල් මස 18 දින පළපුරුදු සොල්දාදුවන්ගෙන් යුතුව නැවුම් බණ්ඩයක් ලෙසින් පිහිටවනු ලැබූ මෙම බණ්ඩය 1998 අප්‍රේල් මස 20 [illegible] සිට මැයි මස 31 දින දක්වා යුධ හමුදා පුහුණු [illegible]සල - මාදුරුඔය වෙතින් 14 වන උසස් පාබල බණ්ඩ පුහුණු පාඨමාලාවද 98 ජුනි මස 01 දින සිට ජුනි මස 15 දින දක්වා විශේෂ බලකා පුහුණු පාසල - මැදුරුඔය වෙතින් 02 වන විශේෂ ප්‍රහාරක බණ්ඩ පුහුණු පාඨමාලාවද ඉතා සාර්ථක අන්දමින් හැදෑරිය. ඒකක අටක සහභාගිත්වයෙන් පැවැත්වූ එම පාඨමාලා දෙකෙන්ම හොඳම බණ්ඩභාර නිලධාරීට හිමි ශූරතාවයද හොඳම බණ්ඩයට හිමි ශූරතාවයද මෙම බණ්ඩය විසින් දිනාගන්නා ලදී. එම ජයග්‍රහණයන් හේතු කොට ගෙන 23 වන සේනාංකාධිපතිගේ විශේෂ ප්‍රශංසාවට හා අවධානයට ලක්වීමෙන් පාබල පුහුණු මධ්‍යස්ථානය - මින්නේරිය යටතේ ප්‍රථම වරට විශේෂ රාත්‍රී පුහුණු පැකේජය හැදෑරීමේ දුර්ලභ අවස්ථාවද හිමිකර ගන්නා ලදී.

විශේෂ පුහුණුවක් ලද රණකාමීන් පිරිසකගෙන් සමන්විත විශේෂ ප්‍රහාරක බණ්ඩයක් ලෙසින් ඒකකයේ සැමගේ උණුසුම් සුභපැතුම් මැද නැවත පැමිණීමෙන් පසුව දැනට එම කණ්ඩායම ස්ථානගත වී සිටින කුඹුරුමුලෙයි යුධ හමුදා කඳවුර [illegible]ක ලැගුම් ස්ථානය කරගන්නා ලදී, පසුව රෙපිමුලය [illegible]හිටි කල්කුඩා යුහ කඳවුර භූමි භාගය තුළ මෙම සෙනින්ගේම ශ්‍රමයෙන් ඉතා කෙටි කාලයක් තුළ පහසුකම් සහිත ස්ථිර හට නිවාසයක් ඉදිකිරීමෙන් අනතුරුව මෙම බණ්ඩය කල්කුඩා හි ස්ථානගත වූ අතර, ලොව සිටින වේගවත්ම ආක්‍රමණශීලියෙකු ලෙස නම් දරා සිටින "වීටා" නම් සත්ත්වයාගේ ක්‍රියා පිළිවෙත අනුසාරයෙන් "වීටා" විශේෂ ප්‍රහාරක බණ්ඩය" යනුවෙන් හඳුන්වන්නට යෙදිණි.

මිනිස් බලයෙන් හා වෙඩිද්‍රව්‍ය අවි ආයුධ උපකරණයන්ගෙන් පරිපූර්ණව උපක්‍රමික යුධ බලයක් ගොඩනගාගෙන සිටින "වීටා" ඒකක අණදේන නිළධාරීතුමාගේ ස්වාධීන කණ්ඩායමක් ලෙසින් විශේෂ නියෝග මත පමණක් ක්‍රියාත්මක වේ. 232 වන බල සේනාධිපති තුමාගේද ක්‍රියාන්විත අවශ්‍යතාවයන් ඉටුකර දෙමින් විශ්වාසය දිනා සිටින මොවුන් වෙනත් ඒකක බල ප්‍රදේශයන්හිද ක්‍රියාන්විතයන් සිදුකොට ඔවුනට අවශ්‍ය සහය ලබාදී ඇත.

බල ප්‍රදේශය තුළ ත්‍රස්තවාදී ක්‍රියාකාරකම් මර්ධනය කිරීමේ සහ ප්‍රදේශය හරහා ගමන් ගනිමින් ගැවසෙන ත්‍රස්තවාදීන් විනාශ කිරීමේ නිරතව සිටින "වීටා" කාලීනව ඒ ඒ කඳවුරු ආශ්‍රිතව ඇතිවන විශේෂ ක්‍රියාන්විත අවශ්‍යතාවයන්හි යෙදේ. විශේෂ තොරතුරු මත රැකසිට පහරදීම, ජීරා සෙවීම්, දිවා රාත්‍රී සටන්කාමී මුර සංචාර, කඩා වැදීම්, කුඩා කණ්ඩායම් ක්‍රියාන්විත හා ත්‍රස්තවාදීන් විසින් ප්‍රහාර එල්ල කරනු ලබන ඕනෑම කඳවුරකට ආධාරක භට පිරිසක් ලෙසින් කටයුතු කිරීම පමණක් "වීටා" විසින් සිදුකරනු ලැබුවද සිව්දෙනාගේ කණ්ඩායම් වශයෙන් ත්‍රස්තවාදී බල ප්‍රදේශයන් තුලට ඇතුළු වී විමර්ශණයන්හි යෙදීමටද මධ්‍ය දුර ප්‍රගුණ ඉලක්ක වෙඩිකරු රාජකාරිය පිළිබඳවද විශේෂ හැකියාවන් මොවුන් සතුව ඇත. අධිවේගී මෝටර් බෝට්ටු ක්‍රියා කරවීමෙහි ලා මනා ප්‍රවනතාවයක් දක්වන මොවුන් එමගින් ශ්‍රී ලංකාවේ නැගෙනහිර සයුරුතලය මත විමර්ශණ හා සටන්කාමී මුර සංචාරයන්හිද නිරත වේ.

ආක්‍රමණශීලී "වීටා" ගේ ක්ෂණික ක්‍රියාකාරකම් බල ප්‍රදේශය ආශ්‍රිතව ගැවසෙන ත්‍රස්තවාදීන්හට මහත් හිසරදයක්ව පවතී. ඒ බැවි ඔවුන්ගේ ගුවන් විදුලි ජාලයට සවන් දීමෙන් පැහැදිලි වන අතර, "වීටා" ගේ මනෝ විද්‍යාත්මක ක්‍රියාන්විත ත්‍රස්තවාදීන් බොහෝ සේ අපහසුතාවයට පත්කොට ඇත.

තම ශරීර ශක්තිය හා මානසික ඒකාග්‍රතාවය පවත්වාගෙන යාම පිණිස විවේක කාලය තුල ශාරීරික අභ්‍යාසයන්හි හා ක්‍රීඩාවන්හි නියැලෙන "වීටා" සෑම සතියකටම වරක් විවිධ උපක්‍රමයන්ට අනුකූලව සකසන ලද නූතන යුධ අභ්‍යාසයන්හි නියැලෙමින් මසකට වරක් එම අභ්‍යාසයන් සියල්ල ජීව වෙඩිතැබීම් උපයෝගී කර ගනිමින් පුහුණුවේ. සෑම නිවාඩුවකටම පසුව නැවතත් ජීව අභ්‍යාසයන් සිදු කරමින් ජවය බිඳ නොවැටී පවත්වා ගැනීමට උත්සාහ ගනී. මේ ආකාරයට ක්‍රියාන්විත හා පුහුණුව නොකඩවා චක්‍රයක් ලෙසින් "වීටා" ගේ කාලය ඔස්සේ ඉදිරියට ඇදී එන අතර, ඒකක අණදෙන නිලධාරීතුමා ඇතුළු සෑම නිළයෙකුගේම ද 232 වන් බලසේනාවේද විශේෂ ආදර ගෞරවයට පාත්‍රව ඇගයීමට ලක්ව සිටී.

මෙසේ කාහටත් සහයෝගය ලබාදෙමින් කාගේත් හිතවතෙකු වී සිටින "වීටා" 1999 අප්‍රේල් මස 18 දින සිය ආක්‍රමණශීලී පළමු වියට ඉතා අභිමානයෙන් යුතුව පා තැබීය. ඒ වෙනුවෙන් 5 ශ්‍රීලංසංබ ආධාරක බලඇණියේ කාර්ය නියුක්ත අණදෙන නිලධාරී මේජර් ඒආර් සමරසිංහ වෙත සම්මාන මුරයක් පිරිනැමීමෙන් අනතුරුව ඒකකයේ සියළුම කණ්ඩායම් නියෝජනය කරමින් සියළුම නිලයින් සඳහා තේපැන් සංග්‍රහයක්ද පවත්වන ලදී.

1998.12.31 දින සිදුකල "තරසර" ක්‍රියාන්විතයේදී මියගිය "වීටා" විශේෂ ප්‍රහාරක බණ්ඩයට අයත් සෙ/277225 ලා/කෝ සමරතුංග ඩීඑස්ඩබ්, සෙ/277449 ලා/කෝ රත්නායක ආර්එම්එස්ටී ඇතුළු සියළුම මියගිය සෙනින් සිහිපත් කොට ඔවුනට පිං අනුමෝදන් කිරීම සහ දැනට සේවයේ නියුතු සියළුම අයවළුන්ට හා ආබාධිත සෙනින්හට සෙත් පැතීම අරමුණු කරගත් බෝධිපූජාමය පිංකමක් සහ විශේෂ දේව පූජාවක්ද පවත්වන්නට යෙදිනි.

සිය පළවන සංවත්සරය සමරන "වීටා" ගේ රළු පෙරමග නිසැක ජය පතන ඒකකයේ සියළුම අයවළුන් එය ඔවුනට ආනන්දජනක වික්‍රමයක් වනු ඇතැයි බලාපොරොත්තු වේ.

ලුතිනන් අනුරාධ මෙන්ඩිස් විසිනි

5 ශ්‍රීලංසංබ 5 වන සංවත්සරය

5 ශ්‍රීලංසංබ ආධාරක බලඇණිය 1999 ජනවාරි මස 02 දින සිය අභිමානවත් 5 වන සංවත්සරය අති උත්කර්ශවත් අන්දමින් සැමරීමට කටයුතු යොදා තිබුනු අතර, ඒ වෙනුවෙන් ඒකක අණදෙන නිලධාරී වෙත සම්මාන මුරයක් හා ආචාර පෙළපාලියක් පිරිනැමීමද අන්තර් කණ්ඩායම් ක්‍රීඩා තරග රැසක් ද ප්‍රායෝගික වෙඩි තැබීම් තරගාවලියක්ද සර්ව රාත්‍රික පිරිත් හා දානමය පුන්‍ය කර්මයක් ඇතුළු පිංකම් රැසක්ද සියළුම නිලයන් සඳහා දිවා භෝජන සංග්‍රහයක් හා සංගීත සංදර්ශනයක්ද නිලධාරී නිවස්න සහ බනී/සැරයන් නිවස්න සාදයන්ද ඇතුළු උත්සව රැසක් පවත්වන්නට යෙදී තිබුණි. මේ සියල්ල සඳහා ඒකකය සූදානම්ව සිටියදී 1998 දෙසැම්බර් මස 31 දින 23 වන සේනාංකය මගින් සැළසුම් කොට ක්‍රියාත්මක කල "තරසර" ක්‍රියාන්විතය සඳහා මෙම ඒකකයෙන් සහභාගි වූ භට පිරිස් හා කොටි ත්‍රස්තවාදීන් අතර කිරාන් පුලිපංචිකල් ප්‍රදේශයේ දී ඇතිවූ දරුණු සටනින් මෙම ඒකකයේ සෙනින් පස් දෙනෙකු ජීවිතක්ෂයට පත්වී සෙනින් 11 දෙනෙකු තුවාල ලැබීය. මෙම සිද්ධිය ඒකකයේ සියළුම අයවළුන්හට ඉතා කනගාටුදායක තත්වයක් වුයෙන් ඉහත සඳහන් උත්සව බොහෝමයක් අවලංගු කිරීමට තීරණය කෙරුණු අතර සියළුම නිළයින් සඳහා වූ භෝජන සංග්‍රහය සහ ආගමික වතාවත් පමණක් සිදු කෙරිණි. 1999.01.05 දින බලඇණි මූලස්ථානයේ දී සියළුම නිළයින් සඳහා වන භෝජන සංග්‍රහය පැවැත්වූ අතර, එහිදී තරග ජයග්‍රාහකයින් සඳහා ත්‍යාග බෙදා දීමද අණදෙන නිළධාරී අතින් සිදු කෙරින. මියගිය සියළුම අයවළුන්හට පිං පැමිණවීමද ආබාධිත හා දැනට සේවයේ නියුතු සියළුම අයවළුන්හට සෙත් පැතීම සඳහා 99.01.06 දින සිදුකල සර්ව රාත්‍රික පරිත්‍රාන ධර්මදේශණාව හා පසුදින අටපිරිකර පෙරදැරි සංඝගත දක්ෂිණාවත් සමගින් ඒකක සංවත්සර වැඩ සටහන් නිමාවට පත්විය.

5 ශ්‍රී ලංසංබ 5 වන සංවත්සරයේ විශෙෂ අවස්ථාවක්

1999.01.06 දින රාත්‍රී පිරිත් දේශාණාව සඳහා ධාතු කරඬුව ප්‍රමුඛ මහා සංඝරත්නය වැඩම කරවීම

5 වන වියට පා තැබූ ශ්‍රී ලංකා සංඥා බළකායේ 5 වන ආධාරක බළඇණියේ අනාගතය සර්වප්‍රකාරයෙන්ම සාර්ථක වූ විජයග්‍රාහී එකක් වේවායි පතමු.

මෙන්ඩිස් විසිනි.

6 වන ශ්‍රී ලංකා සංඥා (ආධාරක) බළඇණිය සිය දෙවන සංවත්සරය සමරන අවස්ථාවේ අප මෙතෙක් ආ ගමන් මග දෙස මොහොතක් ආපසු හැරී බලමු.

6 වන ශ්‍රී ලංකා සංඥා බලකායේ දෙවසරක ගමන් මග

හමුදා චාර්‍යා නියෝග අනුව 1996.12.14 දිනැති භවනි 100/96 යටතේ නව ඒකකයක් ලෙස ශ්‍රී ලංකා යුද්ධ හමුදාවට එකතු වූ මෙම නව බළඇණිය සම්ප්‍රදානුකූලව පොල්තෙල් පහන දල්වා පනාගොඩදී සුභ මොහොතින් ආරම්භ කිරීමට යෙදුණි. මෙම බළඇණිය ආරම්භ කිරීම සඳහා සියලුම සංඥා ඒකකවල නිළධාරී/කොනොනි හා පොදු සමාව අධියර 04 යටතේ නිත්‍ය පාබල ඒකකවලින් පැමිණි සෙනින්ද සමන්විත විය.

මෙම බළඇණිය ආරම්භ කල දිනම 223 බසේමු (එවකට 6 බසේමු) වැලිඔය යටතේ ක්‍රියාන්විත රාජකාරී භාර ගැනීම සඳහා පැමිණි අතර, වෙනත් ඒකක වලින් පැමිණි සෙනින් භට ක්‍රියාන්විත ප්‍රදේශයන්හි රාජකාරී කිරීමට නවීන අයුරු පුහුණුවක් ලබාදීමට එවකට 6 බසේමු බලසේනාධිපති බ්‍රිගේඩියර් එච් එස් හලංගොඩ විසින් දුන් සහය මෙහි ලා ස්තුති පූර්වකව සිහිපත් කරමු.

1997.05.25 දින 211 බසේමු (එවකට 4 බසේමු) වව්නියාව යටතේ ඇටඹගස්කඩ මූලස්ථානය කර ගනිමින් තාන්ඩිකුලම්, ඔයර්සිංහකුලම් සහ මහකච්චිකුඩිය ඉදිරි ආරක්ෂක වලල්ලේ රාජකාරී කිරීම සඳහා මෙම බළඇණියේ භට පිරිස් යොදවන ලදි. එහි රාජකාරී ඉටු කරන අවස්ථාවේදී 1997.06.10 දින ජයසිකුරු භට පිරිස් වෙත එල්ලවූ ත්‍රස්තවාදී ප්‍රහාරය මෙම බළඇණියේ 'ඒ' සහ 'සී' කණ්ඩායම් වෙත එල්ල විය. එම ප්‍රහාරයේදී සෙනින් 13 දෙනෙකු තම වටිනා දිවිය රටේ ඒකීය භාවය වෙනුවෙන් පුදකල බැවි මෙහිලා භක්තාදරයෙන් සිහිපත් කරන්නෙමු. තවද සෙ/408862 සංසෙ රූපසිංහ එස්පී යන සෙනියා එම ප්‍රහාරයෙන් අතුරුදහන් වූ අතර, තවත් සෙනින් 20 දෙනකුට වැඩි ප්‍රමාණයක් තුවාල ලැබුහ.

1997.07.19 දින බළඇණි අණදෙන නිළධාරී ලෙස කටයුතු කල ලුතිනන් කර්නල් සී වීරතුංග එතෙර පාඨමාලාවක් සඳහා බළඇණියෙන් නික්ම ගිය අතර, එදින පටන් කාර්ය නියුක්ත අණදෙන නිලධාරී වශයෙන් එවකට උපඅණි ලෙස කටයුතු කල මේජර් ඒආර් සමරසිංහ කටයුතු කරන ලදි.

211 බසේමු යටතේ මාස 04 කට ආසන්න කාලයක් රාජකාරී කල මෙම බළඇණිය 212 බසේමු (එවකට 5 බසේමු) මන්නාරම යටතේ 1997.10.09 දින මන්නාරම දිවයිනේ ක්‍රියාන්විත රාජකාරී ඉටු කිරීම සඳහා භාරගන්නා ලදි. මෙහිදී සනි විලේජ් කඳවුර මූලස්ථානය කර ගනිමින් නගර කඳවුර, පුතුකුඩිඉරිප්පු හා පේසාලේයි කඳවුරුවල රාජකාරී සඳහා මෙම බළඇණි කණ්ඩායම් නිරත කරවන ලදි. 1997.10.03 දින මන්නාරම නගරය දක්වා ගමන් කරමින් තිබූ මරුටි පීපී රථයට ත්‍රස්තවාදීන් විසින් ක්ලේමෝ බෝම්බයක් පුපුරවා හරින ලදි. මෙහිදී එක් නිළධාරියකු හා සෙනින් දෙදෙනකුට තුවාල සිදු විය. තවද 1997.09.27 දින මාර්ග ආරක්ෂක රාජකාරියෙහි නිරතව සිටි භට පිරිසක් වෙත එල්ල කරන ලද ත්‍රස්තවාදී ප්‍රහාරයකින් එක් සෙනියකුට තුවාල සිදුවිය.

1997.07.19 දින ඒකකයෙන් බැහැර යන ලද ලුතිනන් කර්නල් සී වීරතුංග නැවත බළඇණිය භාරගත් අතර, එතෙක් කාර්ය නියුක්ත අණදෙන නිළධාරී ලෙස කටයුතු කල මේජර් ඒආර් සමරසිංහ බළඇණියෙන් ඉවත්ව යන ලදි. 212 බල සේනාධිපති විසින් මන්නාරම දිවයිනේ සිවිල් පරිපාලන කටයුතු ඉටු කිරීමද මෙම බළඇණියේ අණදෙන නිළධාරී වෙත භාර දෙන ලදි. එදා සිට මේ දක්වා එම රාජකාරී ඉතාමත් සාර්ථක අන්දමින් ඉටුකරනු ලබන බැව් ලැබෙන මහජන ප්‍රතිචාර අනුව පෙන්වා දීමට කැමැත්තෙමු. මෙම සිවිල් පරිපාලනය ඉටුකර සනි විලේජ් කඳවුර මූලස්ථානය කර ගනිමින් සිටියදී එය අතහැර මන්නාරම නගරය වෙත 1998.03.25 දින පැමිණෙන ලදි. නගරයට පැමිණීමෙන් පසු ලුතිනන් කර්නල් සී. වීරතුංග විසින් අණදෙන නිළධාරී තනතුර ලුතිනන් කර්නල් ඒඒ පෙරේරා යූඑස්පී වෙත 1998.06.09 දින භාර දෙන ලදි.

1998.06.12 දින ත්‍රස්තවාදීන්ගේ ගුවන්යානා නාශක අවියක් ගැන ලද තොරතුරක් අනුව වහා ක්‍රියාත්මක වූ මෙම ඒකක භට පිරිස් මන්නාරම උයිලන්කන්තුරෙයි තුඩුවේදී ත්‍රස්තවාදීන් 06ක් හා මුහුදු කොටි ලුතිනන් කර්නල්වරයකු ජීවිතක්ෂයට පත් කර එස්එම් 14 ගුවන්යානා නාශක අවිය, ටී 56 අවියක්, එක් 47 අවියක්, තවත් උපකරණ රැසක් අත්අඩංගුවට ගන්නා ලදි. ඒ සඳහා සහභාගි වූ නිලධාරී/සෙසු නිලයින් භට වීර පදක්කම් හිමි ගැන්වීමට ක්‍රියා කර ඇත. මන්නාරම නගරයේ සිදුකරන ලද වටලා සෝදිසි මෙහෙයුම් ක්‍රියාන්විතයේදී එල්ටීටීඊ මරාගෙන මැරෙන කොටි සාමාජිකයෙකු, එම ඇඳුම් කට්ටලයක්, අත් බෝම්බ 04 ක් හා සයනයිඩ් කරල් කිහිපයක්ද සමගින් අත් අඩංගුවට ගැනීමට සමත් විය. 1998.12.12 දින මන්නාරම එල්ටීටී බුද්ධි අංශයේ නායකයකු හා පිස්තෝල කල්ලියේ නායකයා වන ජෝන් නැමැත්තා සහ ඔහුගේ සගයකු මෙම බළඇණියේ භට පිරිස් විසින් මන්නාරම පානම්කඩ්ඩුකුඩ්ඩු ප්‍රදේශයෙහිදී මරා දමා ඔවුන් සතුව තිබූ අවි ආයුධ රැසක් අත් අඩංගුවට ගන්නා ලදි. එම ක්‍රියාන්විතයේදී මෙම බළඇණියේ නිළධාරියකුටද තුවාල සිදුවිය. එම වීර ක්‍රියාව සඳහා සහභාගි වූ නිළධාරියා හා සෙනින් භට වීර පදක්කම් හිමි ගැන්වීමටද ක්‍රියා කර ඇත.

මෙම ඒකක දෙවන සංවත්සරය 1999.01.10 දිනට යෙදී තිබුන අතර, ඒ සඳහා මියගිය/අතුරුදහන් රණ විරුවන් සිහි කිරීම සඳහා ඔවුන්ගේ ලඟම ඥාතීන් සමග අනුරාධපුර අටමස්ථාන වන්දනාවක් සහ ජය ශ්‍රී මහ බෝධිය අභියස මිය ගිය රණවිරුවන්ට නිවන් සුව පතා සහ ඒකකයට සෙත් පතා 1999.01.03 දින මහා බෝධි පූජාවක් සිදුකල අතර, 1999.01.04 දින අනුරාධපුර අඳ ගොළු බිහිරි පාසල වෙත දිවා දානය සහ තවත් උපකරණ රැසක් පිරිනැමීම සිදුකරන ලදි. 1999.01.10 දින අණදෙන නිළධාරී වෙත පිරිනමනු ලැබූ සම්මාන මුරය හා සියලුම නිළධාරීන් වෙත සූදානම් කරනු ලැබූ දිවා භෝජන සංග්‍රහයක් පැවැත්වීය.

වත්මන් 212 බල සේනාධිපති බ්‍රිගේඩියර් ටීටීආර් ද සිල්වා ආර්ඩබ්පී ආර්එස්පී ගේ අනුග්‍රහය සහ මග පෙන්වීම ඒකකයේ ක්‍රියාන්විත සහ පාලන කටයුතු සඳහා මහත් රුකුලක් බැව් පෙන්වා දෙන අතර, තවද ඒකකයේ රාජකාරී ඉටු කිරීමෙහි ලා සංඥා බලකාධිපති තුමාගේත්, සේනාවිධායක සහ 1, 3, 4 සහ 5 සංඥා ඒකක වෙතින් ලැබෙන අනුග්‍රහය කෘතඥතා පූර්වකව සිහිපත් කරමි.

මෙතෙක් මෙම ඒකකයෙහි සේවය කල ජ්‍යෙෂ්ඨ නිළධාරීන්/නිළධාරීන්/සෙසු නිළයින්ගේ සේවය අගය කොට සලකන අතර, මෙතෙක් මෙම ඒකකයේ සේවයේ යෙදී සිටියදී රට ජාතිය වෙනුවෙන් තම වටිනා ජීවිත පුදකල රණවිරුවන්ට ඒකකයේ භක්ති ප්‍රණාමය පුදකරන අතර, ඔවුනට නිවන් සුව අත්වේවායි පතමු. තවද තුවාල ලබා මේ දක්වා ප්‍රතිකාර ලබන නිළධාරී/සෙනින් හටද නිදුක් නිරෝගී ඉක්මන් සුවය මේ අවස්ථාවේදී ප්‍රාර්ථනා කරන අතර, ඒකකයේ සියළුම අයවලුන්ටද ඔවුන්ගේ පවුල්වල අයවලුන්ටද සෞභාග්‍යමත් නව වසරක් වේවායි පතමි. ශ්‍රී ලංකාව තුල ව්‍යාප්ත වී ඇති මිලේච්ඡ ත්‍රස්තවාදය දුරුවී රටට සාමය සෞභාග්‍ය උදාවේවායි ප්‍රාර්ථනා කරමි.

මේජර් ඩීඑම්ජේබී දිසානායක
6 ශ්‍රීලංසංබ.

අද යුධ හමුදාවේ සථාවර පරිඝණක

අද ශ්‍රී ලංකා යුධ හමුදාව තුල අද්විතීය නාමයක් දරමින් භාරදූර කාර්යභාරයක් ඉටු කරන බලකායක් හැටියට ශ්‍රී ලංකා සංඥා බලකාය හැඳින්විය හැක. අඩ සිය වසරකට අධික අතීතයක් ඇති සංඥා බලකාය මේ වනවිට විවිධ සන්ධිස්ථාන පසු කරමින් අනගිභවනීය සේවයක නිරතව සිටී.

ශ්‍රී ලංකා යුධ හමුදාව තුල ස්ථාපිත කර ඇති පරිඝණක පද්ධති, නඩත්තු හා සේවාවන් සහ එම රාජකාරීන්හි නියුක්ත නිළධාරී හා සෙසු නිළයින් අතුලත් ඒකකය ද මෙම සංඥා බලකායට සතුවීම සුවිශේෂ කරුණකි. එය දැනට යුද්ධ හමුදා මූලස්ථානයේ ස්ථානගත වී ඇති විද්‍යුත් දත්ත සැකසුම් ඒකකයයි. මෙම ඒකකය ශ්‍රී ලංකා සංඥා බලකාය, ශ්‍රී ලංකා යුද්ධ හමුදා පොදු සේවා බලකාය, ශ්‍රී ලංකා යුද්ධ හමුදා කාන්තා බලකාය හා අනුයුක්ත නිළධාරී හා සෙසු නිළයින්ගෙන් සමන්විත වේ.

1980 දශකයේ මුල් භාගයේදී පමණ sinclair නමින් පරිඝණක යන්ත්‍රයක් ශ්‍රී ලංකා යුද්ධ හමුදාව මුල් වරට භාවිතයට ගැනුණු අතර, තවත් පියවරක් පෙරට තබමින් ශ්‍රී ලංකා යුද්ධ හමුදා පරිඝණක ගත කිරීමේ කටයුතු ක්‍රමවත්ව පවත්වා ගෙන යෑම අරමුණු කොට 1985 වසරේදී යුද්ධ හමුදා පරිඝණක කමිටුව (Computer Steering Committee) නමින් කමිටුවක් පිහිටුවන ලදී. එහි ප්‍රථම සභාපති වශයෙන් බ්‍රිගේඩියර් GV ඇලපාත පත් කරන ලද අතර මෙය යුහමු පැරණි ගොඩනැගිල්ලේ ස්ථාන ගත විය. මේ අතර අනෙකුත් යුද්ධ හමුදා රාජකාරියෙන් බැහැරව පරිඝණක කටයුතු ස්වාධීනව ගෙන යාමට ලුතිනන් කර්නල් ඒ එස් වරකාගොඩ - ශ්‍රීලංගොඩ විසින් පලමු අඩිතාලම දමන ලදී.

1986 ජනවාරි මස 17 වන දින ශ්‍රී ලංකා යුධ හමුදාවේ නව පරිච්ඡේදයක් ඇති කරමින් පලමු දත්ත සැකසුම් නිළධාරීන් 9 දෙනෙකු ශ්‍රී ලංකා යුධ හමුදාවේ නිත්‍ය බලකාය වෙත බඳවා ගන්නා ලදී.

1986 වර්ෂයේ මාර්තු මස පමණ වනවිට යුද්ධ හමුදාව පරිඝණක ගත කල හැකි ආකාරය පිළිබඳව මූලික අධ්‍යනය සහ අදාල උපදේශාත්මක සේවාව ලබාදීම වස් ශ්‍රී ලංකා මර්චන්ට් බැංකුව වෙතට භාර දෙන ලදී. අනතුරුව ඔවුන් විසින් ඉදිරිපත් කරන ලද අධ්‍යයන වාර්තාව " Computer Based Information System for the Sri Lanka Army" නම් විය. මේ වනවිට යුද්ධ හමුදාව දිගු කලක සිට යල්පැන ගිය යන්ත්‍රෝපකරණ හා පිලිවෙත් වලට සීමා වී තිබූ අතර මෙය අදහා ගත නොහැකි ලෙස ජාතියේ අත්‍යවශ්‍ය ආරක්ෂක අත්වැල වෙතින් නවීන තාක්ෂණය උදුරා ගැනීමක් ලෙස මර්චන්ට් බැංකුවේ පැවතිණ. හට පිරිස් අතින් තරමක් ශක්තිමත් වන්නට වූ අතර, අවශ්‍යතාවය මත නව උපකරණ හා බඩුභාහිරාදිය මිලට ගන්නට යෙදිණි.

ස්වයං දත්ත සැකසුම් සේවාව යුහමු ගොඩනැගිල්ලේ 1988 ජූනි 01 වෙනිද සිට මාණ්ඩලික නිලධාරියෙකු යටතේ ස්ථාපිත විය. 1980 දශකයේ අගභාගය වන විට පුද්ගලික පරිඝණක යන්ත්‍ර 18 ක් පමණ යුද්ධ හමුදාවේ ප්‍රධාන අම/ මූලස්ථාන වල ස්ථාපනය කොට තිබිණ. මේ යන්ත්‍ර ක්‍රියාකරවීම එම ආයතනයන්හි ලිපිකරු සහ විවිධ ඒකකයන්ට අයත් සෙනින් විසින් සිදුකරන ලදී.

1990 දශකයේ ආරම්භය වන විට පුද්ගල පරිඝණක 50 ක් පමණ යුද්ධ හමුදාවට අයත්ව තිබූ අතර, වෘත්තීය නිලධාරීන් 20ක් සහ සෙසු නිලයින් 55ක් (ක්‍රියාකරුවන් හා කාර්මිකයින්) පමණ පරිඝණක ක්‍රියාවලියේ නියැලෙමින් සාර්ථක දිගු ගමනක කොටස්කරුවන් විය. මේ වකවානුව වන විට යුද්ධ හමුදා පරිඝණක කමිටුව ස්වාධීන ඒකකයක් වශයෙන් කටයුතු කිරීමට හැකියාව ලැබී තිබුණු හෙයින් 1991 අගෝස්තු මස 23 වන දින යුද්ධ හමුදා මූලස්ථානය වෙතින් ප්‍රකාශයට පත් කරන ලදුව විද්‍යුත් දත්ත සැකසුම් ඒකකය නමින්

නගා සිටුවන ලදී. ඒ තුලින් ශ්‍රී ලංකා යුද්ධ හමුදාව තුල පරිඝණක භාවිතයෙහි දිගු ගමනක පෙර නිමිත්තක් විය.

යුද්ධ හමුදාවේ කාර්යයන් පුලුල් වීමත් සමග පරිපාලන, භකාය සහ ක්‍රියාන්විත යන ක්ෂේත්‍රයන්හි සැලසුම් ගත තොරතුරු තාක්ෂණික පිළිවෙතක් අනුව හඳුන්වාදීමේ අවශ්‍යතාවය උද්ගත විය. එම ක්ෂේත්‍රයන් තුලින් පහත සඳහන් විෂයන් ආවරණයවන පරිදි සැලසුම් සකස් කිරීම සිදුවිය.

අ. පරිපාලන ක්ෂේත්‍රය

(1) පුද්ගලික තොරතුරු
(2) වැටුප්
(3) පදක්කම් හා ප්‍රදානය
(4) පුද්ගල හානි

ආ. භකාය ක්ෂේත්‍රය

(1) මිලදී ගැනීම්
(2) භාණ්ඩ තොග පවත්වා ගැනීම් හා ලෙජර් ගත කිරීම
(3) ප්‍රවාහනය හා සැලසුම් සේවා

ඇ. ක්‍රියාන්විත ක්ෂේත්‍රය

(1) ඇණවුම්
(2) ක්‍රියාන්විත සැලසුම්
(3) සංඥා සම්බන්ධතා
(4) බුද්ධි කටයුතු

ශ්‍රී ලංකා යුද්ධ හමුදාව තුල පරිඝණක කටයුතු ඉටු කිරීමේ ක්‍රියාදාමය සඳහා තාක්ෂණික පුහුණුවක් හා පලපුරුද්දෙන් ඩෙහි පහත සඳහන් කාර්ය මණ්ඩලයක් මේ වන විට විද්‍යුත් දත්ත සැකසුම් ඒකකය සතුව සිටී.

අ.	පරිඝණක කමිටු සභාපති	- 01
ආ.	අණදෙන නිළධාරී/ පද්ධති විශ්ලේෂක	- 01
ඇ.	නියෝජ්‍ය පද්ධති විශ්ලේෂක.වරුන්	- 04
ඈ.	දත්ත සැකසුම් නිළධාරීන්	- 21
ඉ.	ක්ෂේත්‍රයේ ආබාධිත නිළධාරීන්	- 06
ඊ.	පරිඝණක ඉංජිනේරු නිළධාරීන්	- 01
උ.	කාර්මික නිළධාරීන්	- 01
ඌ.	පාලන රාජකාරීන් සඳහා යාකිරීම් නිළධාරීන්	- 03
එ.	පරිඝණක කාර්මිකයින්	- 06
ඒ.	පරිඝණක ක්‍රියාකරුවන්/, ක්‍රියාකාරීයන්	- 157
ඔ.	ක්ෂේත්‍රයේ ආබාධිත ක්‍රියාකරුවන්	- 117

විද්‍යුත් දත්ත සැකසුම් ඒකකයේ පාලනය සභාපති පරිඝණක කමිටුව වෙත පැවරී ඇත. එද සිට අද දක්වා එම තනතුරු දැරූ නිළධාරීන් පහත පරිදි වේ.

අ.	බ්‍රිගේඩියර් ජීවී ඇලපාත	- 1985
ආ.	කර්නල් ඒආර් පෙරේරා	- 1990
ඇ.	බ්‍රිගේඩියර් කේ.ඒ.කදනවීර	- 1991
ඈ.	බ්‍රිගේඩියර් එච්පීඑන් පද්මසිරි	- 1993
ඉ.	බ්‍රිගේඩියර් ඩබ්ඩීඑන් ප්‍රේමසිරි	- 1997
ඊ.	බ්‍රිගේඩියර් වයිඑස්ඒ ද සිල්වා	- 1999 අද දක්වා

යුද්ධ හමුදාවේ පරිගණක කටයුතු සම්බන්ධයෙන් සභාපති පරිඝණක කමිටුව වෙත උපදෙස් ලබාදීම හා අවශ්‍යතාවයට අනුව පරිඝණක පද්ධති විශ්ලේෂක වරයකු විද්‍යුත් දත්ත සැකසුම් ඒකකයට පත් කරන ලදී. එද සිට අද දක්වා එම තනතුර දැරූ පද්ධති විශ්ලේෂක නිළධාරීවරු මෙසේය.

අ.	ලුතිනන් කර්නල් එඑස් වරකාගොඩ, ශ්‍රීලංකාඩක	- 1985 - 1992
ආ.	මේජර් එස්ජේ වික්‍රමසිංහ, ශ්‍රීලයුපොදුසේඛ	- 1992 - 1997
ඇ.	මේජර් එම්එල්වීඑස් පීනදූස, සංඥාබ	- 1997.11.03 - අද දක්වා

ශ්‍රී ලංකා යුධ හමුදාවේ පරිගණක කටයුතු නිවැරදිව හා කාර්යක්ෂම ඉටු කිරීම වස් පහත සඳහන් පරිඝණක පද්ධතීන් හා සැලසුම් ක්‍රම ස්ථාපිත කිරීම තුලින් යුද්ධ හමුදාවට මෙම ඒකකයෙන් විශිෂ්ඨ ගණයේ සේවාවක් ඉතා කෙටි කලක් තුල ලබාදීමට හැකි විය.

අ.	WEB SERVER - INTERNET -	01 ක් ස්ථාපනය කොට ඇත.
ආ.	MINI COMPUTER SYSTEM -	02 ක් ස්ථාපනය කොට ඇත.
ඇ.	LOCAL AREA NETWORK -	10 ක් ස්ථාපනය කොට ඇත.
ඈ.	STAND ALONE PC's -	600 ක් ස්ථාපනය කොට ඇත.
ඉ.	FILE SERVER -	දිවයින පුරා විසිදී ඇති යුධ හමුදා ආයතන එක ජාලයකට සම්බන්ධ කිරීම සඳහා මෙම උපකරණ 05 ක් ස්ථාපනය කර ඇත.

මෙම ඒකකයේ පාලනය 1997 නොවැම්බර් මස 03 වන දින සිට අණදෙන නිළධාරියෙකු වෙත පවරන ලදී. එම තනතුර පද්ධති විශ්ලේෂකවරයෙකු වන මේජර් එම් එල් වී එස් පීනදූස සඹුබ විසින් එද සිට අද දක්වා සිය ඒකකයේ අනාගතය උදෙසා හරවත් ව්‍යාපෘති කීපයක් ම සංවර්ධනය කිරීමට මූලික විය. මේ සඳහා සංඥා බලකායේ ජ්‍යේෂ්ඨ නිළධාරීන් වෙතින් ලැබෙන සහය ඉවහල් වේ.

වසර 13 ක අතීතයක් ඇති මෙම ඒකකය වෙතින් යුද්ධ හමුදාවට පරිඝනක කටයුතු සම්බන්ධ සේවාවන් ඉටු කිරීමට හැකිවූ අතර, නුදුරු අනාගතයේදී තව තවත් නවීන ව්‍යාපෘති හඳුන්වාදෙමින් යුද්ධ හමුදාව තුල පරිඝණක භාවිතය ප්‍රචලිත කිරීම ඒකකයේ ඒකායන පරමාර්ථයයි.

ලා/කෝ මාරසිංහ එච්අයි
විද්‍යුත් දත්ත සැකසුම් ඒකකය

රූපවාහිනියෙන් පැහැදිලි දසුන් ලැබීමට ඔබ දැනගත යුතු කරුණු

ජනසන්නිවේදන මාධ්‍යයේ දැවැන්තයකු වන රූපවාහිනිය අද සමාජයේ බහුලව දකින විද්‍යුත් මාධ්‍යයක් වී ඇති අතර එය කුඩා මහලු කාගේත් ජනප්‍රිය සංනිවේදන යන්ත්‍රයක් වී හමාරය. මෙම ලිපියේ මූලික අරමුණ වනුයේ රූපවාහිනියෙන් පැහැදිලි දසුන් ලබා ගැනීමට ඔබ දත යුතු මූලික කරුණු කීපයක් සරලව ඉදිරිපත් කිරීමය.

රූපවාහිනියෙන් අප දකින රූප සහ හඬ, තරංග ඔස්සේ අපට ආසන්නයේම ඇති සම්ප්‍රේශණාගාරයෙන් හෝ ප්‍රතිවිකාශණාගාරයෙන් ලැබේ. මෙම තරංග සංඛ්‍යාතය අනුව එක් ... කාණ්ඩ වලට බෙදෙන අතර මෙම තරංග ලැබෙනුයේ ස්වාභාවිකව ඇති විද්‍යුත් චුම්බක වර්ණාවලියෙනි.

රූපවාහිනී විකාශයන් සඳහා යොදා ගන්නා තරංග එහි ඇති සංඛ්‍යාතයන් අනුව අති උච්ච සංඛ්‍යාත (VHF - 3 MHz සිට 300 MHz දක්වා) හා සුක්ෂම සංඛ්‍යාත (UHF - 300 MHz සිට 3000 MHz දක්වා) ලෙස භාවිතා කරයි. මෙම තරංග සරල රේඛීයව ගමන් කරන අතර සෘජු දුර (Line of Sight) ප්‍රමාණයකට සීමාවේ. පැහැදිලි රූප ලබාගැනීම කෙරෙහි විකාශන ඇන්ටෙනා කුලුණුවල (Transmitter Antenna Mast) හා ග්‍රාහක ඇන්ටෙනා වල (Receving Antenna) උස ප්‍රමාණය හා ඒ අතර භූවිෂමතා ලක්ෂණ විශේෂයෙන් බලපානු ලබයි. මෙම දුර සාමාන්‍යයෙන් කිලෝමීටර් 75-100 දක්වා වේ.

මනා පැහැදිලි දර්ශණ ලබාගැනීමට නම් සේවාව ලබාගන්නා ප්‍රදේශයේ ඕනෑම ස්ථානයකට ලැබෙන සංඥාවේ ශක්තිය එම ප්‍රදේශයේ ඇතිවන වෙනත් අනවශ්‍ය සංඥා (Noise) අභිබවා ...නට තරම් ප්‍රබල විය යුතුය.

රූපවාහිනී විකාශනයේදී රූපවාහිනී සම්ප්‍රේක්ෂණාගාරයකින් ආවරනය වන ප්‍රදේශයන් එම සංඥාවල ප්‍රබලතාවය අනුව ශ්‍රේණි කිහිපයකට වර්ග කරනු ලැබේ. රූපවාහිනී තිරයක අනවශ්‍ය සංඥාවලින් තොර සතුටුදයක මට්ටමේ පැහැදිලි පින්තූර ලබාගත හැකි ප්‍රදේශ "ඒ" ශ්‍රේණියේ සේවා ප්‍රදේශ ලෙස සැලකේ. රූපවාහිනී තිරයට අනවශ්‍ය සංඥා නිසා විටින් විට බාධා දර්ශණ ලැබෙන සේවා ප්‍රදේශ "බී" ශ්‍රේණියේ සේවා ප්‍රදේශ ලෙස සැලකේ.

රූපවාහිනී සම්ප්‍රේෂණාගාර කුලුනෙන් විකාශය වන සංඥාවක් කඳු සහිත සහ උස් ගොඩනැගිලි වලින් ආවරණය වීමේ හේතුවෙන් සංඥාවක බලය බෙහෙවින් හීන වන අතර එය මග හරවා වඩාත් උසස් සංඥා ලබාගැනීම පිණිස ග්‍රාහක ඇන්ටෙනාව උස ස්ථානයක හෝ වෙනත් සුදුසු ස්ථානයක සවි කිරීම ඉතා වැදගත්ය. විකාශන ඇන්ටෙනාවේ උස ද ඉතා වැදගත් වේ. බොහෝ අවස්ථාවල සම්ප්‍රේෂණ බලය (Transmitter Power) වැඩිකිරීමට වඩා සම්ප්‍රේෂණ කුලුනෙහි උස වැඩි කිරීම වැඩදායක වේ.

අද අප රූපවාහිනියෙන් දකින නාලිකා (Channel) කිහිපයකම ප්‍රධාන සම්ප්‍රේෂණ මධ්‍යස්ථාන පිදුරුතලාගල කන්ද හා ඒ අවට පිහිටා ඇත. පිදුරුතලාගල කන්ද උස අඩි 8281 වීමත් එය රට මැද්දට වන්නට පිහිටා තිබීමත් නිසා සම්ප්‍රේශණාගාරයක් පිහිටුවීමට ඉතා සුදුසු ස්ථානයක් වී ඇත.

දැනට ශ්‍රී ලංකාවේ විකාශණය වන රූපවාහිනී නාලිකා

විකාශන ආයතනය	විකාශන/ප්‍රති විකාශන මධ්‍යස්ථානය	නාලිකා අංකය	සංඛ්‍යාතය (MHz)	
			රූප	ශබ්ද
ජාතික රූපවාහිනී (SLRC)	පිදුරුතලාගල	5 VHF	175.25	180.75
	මහනුවර (හන්තාන)	10 VHF	210.25	215.75
	මහනුවර (ප්‍රීම්රෝස්)	39 UHF	615.25	620.75
	නමුණුකුල	10 VHF	210.25	215.75
	සූරියකන්ද	11 VHF	217.25	222.75
	පලාලි	43 UHF	647.25	652.75
	පලාලි	8 VHF	196.25	201.75
	අලිමංකඩ	39 UHF	615.25	620.75
	මඩුකන්ද	30 UHF	543.25	548.75
යෝජිත සම්ප්‍රේෂණාගාරයන්	එනසල්වත්ත	39 UHF	615.25	620.75
	තෝර්වුඩ්	30 UHF	543.25	548.75
	පාදගල	51 UHF	711.25	716.75
	රන්වලගල	47 UHF	679.25	684.75
	මලදූගල	43 UHF	647.25	652.75
	හිගුලකන්ද	49 UHF	695.25	700.75
	මාතලේ	47 UHF	679.25	684.75
	කුරුණෑගල	43 UHF	647.25	652.75
ස්වාධීන (ITN)	යටියන්තොට	12 VHF	224.25	229.75
	දෙනියාය	9 VHF	203.25	228.75
	බණ්ඩාරවෙල	12 VHF	224.25	229.75
ඊටීවී සහ ස්වර්ණවාහිනී (ETV & SWARNAVAHINI)	කොළඹ	31 UHF	551.25	556.75
	කොළඹ	35 UHF	567.25	572.75
	හන්තාන	33 UHF	583.25	588.75
	මාතලේ	31 UHF	551.25	556.75
	මාතලේ	35 UHF	583.25	588.75
	දෙනියාය	31 UHF	551.25	556.75
	දෙනියාය	35 UHF	583.25	588.75
	ඕලිපන්ට් (කිකිලියාමාන)	33 UHF	567.25	578.75
	ඕලිපන්ට් (කිකිලියාමාන)	37 UHF	599.25	604.75
	රත්නපුර	40 UHF	623.25	628.75
එම්ටීවී (MTV)	ඕලිපන්ට් (කිකිලියාමාන)	23 UHF	487.25	692.75
	කොළඹ	25 UHF	503.25	508.75
	දෙනියාය (ගොන්ගල)	27 UHF	519.25	524.75
	හුන්නස්ගිරිය	29 UHF	535.25	540.75
ටීඑන්එල් (TNL)	රදැල්ල	4 VHF	-62.25	67.75
	පොල්ගහවෙල	3 VHF	55.25	60.75
	පිලියන්දල	3 VHF	55.25	60.75
	බම්බලපිටිය	21 UHF	471.25	476.75
	හන්තාන	26 UHF	511.25	516.75
	රත්නපුර	26 UHF	511.25	516.75
	බැද්දේගම	4 VHF	62.25	67.75
ඩයිනා විෂන් (DINAVISION)	කොළඹ	28 UHF	527.25	532.75

ඔබ ඇන්ටෙනාවක් මිලදී ගැනීමේදී සැලකිය යුතු කරුණු

ඔබ පාවිච්චි කරන රූපවාහිනී ඇන්ටෙනාව ඔබගේ ප්‍රදේශයේ සම්ප්‍රේෂණාගාරයෙන් විකාශනය කරන රූපවාහිනී නාලිකාවන්ට ගැලපෙන්නක් විය යුතුය. විශේෂයෙන් දුර්වල සංඥ ලැබෙන ප්‍රදේශ වලදී නම් සංඥා චැනලයට නිර්දේශිත ඇන්ටෙනාවක් පාවිච්චි කිරීම අත්‍යවශ්‍ය වේ.

ශ්‍රී ලංකා රූපවාහිනී සංස්ථාවේ චැනල් 5, ස්වාධීන රූපවාහිනී චැනල් 12 සහ එම්ටීවී/ස්වර්ණවාහිනී යන UHF චැනලයන් සඳහා නිර්දේශිත ඇන්ටෙනා සැලසුම් 03ක් පහත රූපවල දක්වා ඇත. ඔබ ඇන්ටෙනාවක් මිලදී ගැනීමට හෝ සංඥ ලබාගැනීමට පෙර එය ඔබගේ ප්‍රදේශයට නිර්දේශිත ඇන්ටෙනාවක් දැයි විමසා බැලිය යුතුය.

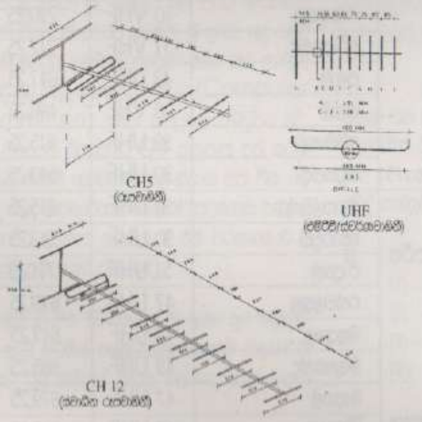

රූපවාහිනී ඇන්ටෙනාවක් දිශාගත කිරීම.

ඔබ ඇන්ටෙනාවක් සවිකිරීමේදී එය ඔබේ පලාතට කිට්ටුවම ඇති සම්ප්‍රේෂණාගාරය දෙසට ඉලක්ක කොට සවිකල යුතුය. එසේ නොවුනහොත් අපැහැදිලි දර්ශණ හා අනවශ්‍ය ශබ්ද ලැබෙන්නට පුලුවන.

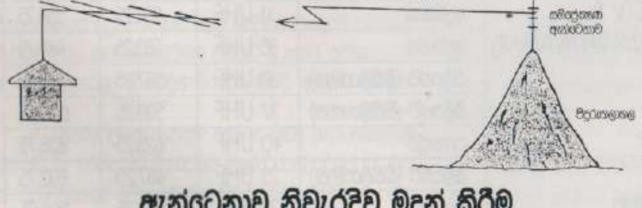

ඇන්ටෙනාව නිවැරදිව මුදුන් කිරීම

ජාතික රූපවාහිනිය ඇතුලු ලංකාවේ අනෙකුත් නාලිකා සම්ප්‍රේෂණය කරන ආයතන, සම්ප්‍රේෂණය කෙරෙන සංඥ තිරස්ව නැතිනම් පොලොවට සමාන්තරව සිදුකරන බැවින් (Horizontal Polarization) එම සංඥවල උපරිම ග්‍රහණය සඳහා ඇන්ටෙනාවද තිරස්ව සවිකල යුතුය. ඇන්ටෙනාවේ ප්‍රධාන මූලය වන, නමා ඇති ඩයිපෝලයද (Folded Dipole) තිරස්ව නැතහොත් පොලොවට සමාන්තරව සවිකිරීමට සැලකිලිමත් විය යුතුය.

නිවැරදි ඇන්ටෙනා කේබල් භාවිතය

කෝ ඇක්සියල් කේබලය　　පැතලි රිබන් කේබලය

ඔබගේ ඇන්ටෙනාව රූපවාහිනී යන්ත්‍රයට සවිකිරීම සඳහා භාවිතා කරන කේබල් වර්ග දෙකකි.

අ. කොඇක්සියල් කේබලය (Coaxial Cable)
ආ. පැතලි රිබන් කේබලය (Flat Ribbon Cable)

කොඇක්සියල් කේබලය (Coaxial Cable)

මෙහි ඇතුලත සන්නායකය (Inner Conductor) ඩයි ඉලෙක්ට්‍රික් මාධ්‍යයක පවතින අතර ඩයි ඉලෙක්ට්‍රික් මාධ්‍යය වටා තඹ කෙදි වලින් (Copper Braid) ආවරණය වී ඇත. මෙහි පිටත සම්පූර්ණයෙන් ප්ලාස්ටික් කුසන්නායකයකින් ආවරණය වී ඇති අතර එහි කම්බියෙහි සම්භාදකය (Impedance) ඕම් 75කි.

පැතලි රිබන් කේබලය (Flat Ribbon Cable)

පොලිතිලින් (Polyethylene) ආවරනය සහිත සම්බාධකය ඕම් 300 වූ සන්නායක දෙකකින් (Two Conductos) සමන්විතය.

රූපවාහිනී යන්ත්‍රයත් කේබලයත් අතර සම්බාධකය (Impedance) නොගැලපීම නිසා රූපවාහිනී ඇන්ටෙනාවේ ලැබෙන සංඥා සම්පූර්ණ වශයෙන් රූපවාහිනී රිසීවරයට නොසැපයේ. සම්බාදකය පූර්ණ වශයෙන් ගැලපේනම් සංඥ හුවමාරුව හොඳින් සිදුවේ. නිර්දේශිත කේබලය භාවිතා කිරීම මෙන්ම එම කේබලය ඇන්ටෙනාවේ සන්ධි කිරීමේ පෙට්ටියේ (Terminal Box) නිවැරදි අග්‍ර අතරට සවිකිරීම වැදගත්වේ. කොඇක්සියල් කේබලය ඕම් 75 සඳහන් අග්‍ර දෙක අතරත් රිබන් කේබලයේ ඕම් 300 අග්‍ර අතරත් සවිකිරීමට සැලකිලිමත් විය යුතුය.

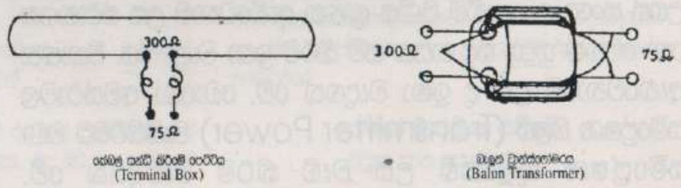

කේබල් සන්ධි කිරීමේ පෙට්ටිය (Terminal Box)　　බලූන ට්‍රාන්ස්ෆෝමරය (Balun Transformer)

නිවැරදි සම්බන්ධකය (Correct Connector)

ඇන්ටෙනා කේබලය රූපවාහිනී රිසීවරයට සවිකිරීමේදී නිවැරදි සම්බන්ධකය සවිකිරීම වැදගත් වේ. එසේ නොකලහොත් ඔබට පැහැදිලි රූප සහ හඬ ලබාගැනීමට නොහැකි වනු ඇත.

ඔබ තරයේ මතක තබාගත යුතු කරුණු

ඇන්ටෙනාව සවි කිරීමෙන් පසුව ඇන්ටෙනාවත් ඉන් පහතට වන කේබලයත් එහි ඇතිවිය හැකි තෙතමනය කා වැදීම සහ කැඩුම් බිඳුම් ආදිය ගැන වරින් වර පරීක්ෂා කර බැලිය යුතුය. ඇන්ටෙනාවේ කුරු කැඩීගියහොත් හෝ කේබලය සම්බන්ද වන ස්ථාන බාදනය වී ඇතොත් එහි ක්‍රියාකාරිත්වය පිරිහී යයි.

ඔබේ ඇන්ටෙනාව වඩා හොඳ තාක්ෂණ තත්ත්වයකට අනුකූලව සහ නවතාවයන් වැඩිවන තරමට, ඒ සඳහා යන වියදම ද වැඩිවේ. එහෙත් එම වියදම් ඔබගේ රූපවාහිනී යන්ත්‍රයට කල වියදමින් ඉතා සුදු කොටසක් වන බැවින් එය ප්‍රයෝජනවත් බව සලකන්න. එවිට ඔබගේ රූපවාහිනියෙන් බාධාවලින් තොර ඉතා පැහැදිලි දර්ශන ලබාගත හැක.

ඔබට පැහැදිලි රූප ලබාදීම සඳහා ඒ ඒ චැනලයන් සම්ප්‍රේෂණය කරන ආයතන විශාල මුදලක් හා ශ්‍රමයක් වැය කරන අතර ඔබේ රූපවාහිනී යන්ත්‍රය හා ඇන්ටනාව සවිකිරීමේදී එය නිවැරදිව සවි කොට පැහැදිලි දර්ශන ලබාගැනීම ඔබ සතු වගකීමකි.

කේ ආර් පී රොවල් පීඑස්සී
ලුතිනන් කර්නල්
අණ 3 ශ්‍රීලංසංබ

විදුලිය හා ඒ ආශ්‍රිත කරුණු 2

පසුගිය කලාපයෙන් ඉදිරිපත් කරනලද ලිපියෙන් අපවිසින් විදුලිය යනු කුමක්ද හා ඒ පිළිබඳ මූලික කරුණු අධ්‍යනය කලෙමු. මෙවර අප විසින් විදුලිය මගින් කරනු ලබන කාර්යය පිළිබඳ සොයා බලමු. විදුලිය ශක්ති ප්‍රභේදයක් බවත් එය වෙනත් ශක්තීන්ට පරිවර්තනය කිරීමේ හැකියාවක් ඇති බවත් අප දන්නෙමු. එනම් තාපය ලබාගැනීම යාන්ත්‍රික ශක්තිය ලබාගැනීම චුම්බක ශක්තිය ලබාගැනීම ආදී වේ. මෙවැනි අවස්ථාවකදී විදුලියමගින් යම් කාර්යයක් කරනු ලබයි. එය විද්‍යුත් කාර්යක්මතාවය (EFFICIENCY) ලෙස හැඳින්වේ. මෙය වොට් (WATT) නම් ඒකකයෙන් මනිනු ලබයි. මෙය ඉංග්‍රීසි හෝඩියේ W යන අකුරෙන් දැක්වේ. බොහෝ විද්‍යුත් උපකරණ, ගුවන් විදුලි යන්ත්‍ර, විදුලි උඳුන්, විදුලි ස්ත්‍රික්ක හා බල්බ් ආදී දේවල ඇති කාර්යක්ෂමතාවය මෙම ඒකකය මගින් දක්වා ඇත. යම් උපකරණයක ඇති වොට් ප්‍රමාණයේ අගය වැඩි නම් එහි කාර්යක්ෂමතාවයද වැඩිය. උදහරණයක් ලෙස 5W ලෙස සලකණු කර ඇති විදුලි බල්බයකට වඩා 40W ලෙස සලකනු කර ඇති විදුලි බල්පයකින් ලැබෙන ආලෝක ප්‍රමාණය වැඩිය. විද්‍යුත් කාර්යක්ෂමතාවය විදුලියෙහි මූලික සිද්ධාන්ත වන විද්‍යුත්ගාමක බලය, දාරාව හා ප්‍රතිරෝධය මත රඳ පවතී. ඒ අනුව පහත දැක්වෙන සම්බන්ධතාවයන් අනුව විද්‍යුත් කාර්යක්ෂමතාවය ඉදිරිපත්කොට ඇත.

විද්‍යුත් කාර්යක්ෂමතාය = විද්‍යුත් ගාමක බලය X ධාරාව
විද්‍යුත් කාර්යක්ෂමතාවය = W ද, විද්‍යුත්ගාමක බලය = V ද,
විද්‍යුත් ධාරාව = I ද, ලෙස ගත් විට
$W = V \times I$ වේ.

නමුත් ඕම්ගේ නියමයට අනුව $V = I \times R$ වේ. මේ නිසා $R = V/I$ ද, $I = V/R$ ද වේ. එවිට කාර්යක්ෂමතාවය පහත දැක්වෙන අයුරින්ද ඉදිරිපත් කල හැක.

$V = I \times R$ ලෙසද
$W = V / R$ ලෙසද දැක්විය හැක.

ඕනෑම ප්‍රතිරෝධයක් තුලින් විද්‍යුත් ධාරාවක් ගමන් ගැනීමේදී උෂ්නත්වය ඉහල යාමක් සිදුවේ. මෙම උෂ්ණත්වය ඉහල යාම විද්‍යුත් ධාරාව ගමන්ගත් කාලය අනුව වැඩිවේ. උදහරණයක් ලෙස ජලය උණු කිරීම සඳහා යොදගන්නා විද්‍යුත් තාප දඟරය (ELECTRIC HEATER COIL) ගත හැක. මෙම දඟරය තුල ඇත්තේ ප්‍රතිරෝධයකි. ඒ තුලින් විදුලි ධාරාවක් ගමන් කිරීමේදී ඇතිවන උෂ්ණත්වය ඉහල යාම ජලය උණු කිරීම සඳහා යොද ගනී. මෙවැනි විද්‍යුත් උපකරණ මගින් කරනු ලබන කාර්යය ප්‍රමාණය (WORK DONE) සොයා ගැනීම සඳහා එම විද්‍යුත් උපකරණයෙහි කාර්යක්ෂමතාවය (EFFICIENCY) හා එම උපකරණය ක්‍රියාත්මක වූ කාලය අවශ්‍ය වේ. ඒ අනුව කරන ලද කාර්යය ප්‍රමාණය පහත දැක්වෙන ලෙස ඉදිරිපත් කලහැක.

කරන ලද කාර්යය ප්‍රමාණය = විද්‍යුත් ක්ෂමතාවය X කාලය
$WD = W \times T$

යම් උපකරණයක් මගින් කරණු ලබන කාර්යය ප්‍රමාණය මනිනු ලබන්නේ (JOULE) ඒකකයෙනි. මේ අනුව විද්‍යුත් උඳුනක් හෝ තාප දඟරයක් මගින් ලබාගත හැකි තාප ප්‍රමාණය පහත දැක්වෙන අයුරු සොයාගත හැක.

නිපදවන තාප ප්‍රමාණය = කරන ලද කාර්යය ප්‍රමාණය / තාපයේ ・ යාන්ත්‍ර සමකය

විදුලි මගින් කාර්යය ප්‍රමාණය = $W \times T$

නමුත් $W = V \times I$ වේ. මේ නිසා කරන ලද කාර්යය ප්‍රමාණය = $V \times I \times T$. ඒ අනුව නිපදවන ලද තාප ප්‍රමාණය = VIT/J. මෙහි J යනු තාපයේ යාන්ත්‍ර සමකයයි. මෙය නියත අගයක් වන අතර එය කැලරි (CALORI) ඒකක ජුල්ස් 4.2 කි. කැලරි යනු තාපය මැනීම සඳහා යොදගන්නා ඒකකයයි.

යාන්ත්‍රික උපකරණයක කාර්යක්ෂමතාවය මනිනු ලබන්නේ අශ්ව බල මගිනි. මේ අනුව විද්‍යුත් කාර්යක්ෂමතාවය හා යාන්ත්‍රික කාර්යක්ෂමතාවය අතර සම්බන්ධතාවය පහත දැක්වෙන පරිදි වේ.

අශ්ව බල 1 = වොට් 746 කි.

ඉහතින් දක්වන ලද සම්බන්ධතාවය විදුලි ජනක යන්ත්‍ර සඳහා ඉතා වැදගත් වේ. එනම් විදුලි ජනක යන්ත්‍රයක යාන්ත්‍රික කාර්යක්ෂමතාවය අශ්ව බල එකක් නම් එම ජනකයේ උපරිම විද්‍යුත් කාර්යක්ෂමතාවය වොට් 746 ක්වේ. ජනක යන්ත්‍ර භාවිතයේදී එමගින් ලබාගන්නා විද්‍යුත් කාර්යක්ෂමතාවයේ සම්පූර්ණ අගය ජනක යන්ත්‍රයේ යාන්ත්‍රික කාර්යක්ෂමතාවයට වඩා වැඩි නොවිය යුතුය. උදහරණයක් ලෙස:- යම් කිසි ජනක යන්ත්‍රයක යාන්ත්‍රික කාර්යක්ෂමතාවය අශ්වබල 2ක් නම් එමගින් ලැබෙන උපරිම විද්‍යුත් කාර්යක්ෂමතාවය වොට් $746 \times 2 = 1492$ W කි. මේ ජනක යන්ත්‍රය හා සම්බන්ධ කිරීම සඳහා යොද යොදගන්නා විදුලි බල්බයක කාර්යක්ෂමතාවය 60W නම් මෙම ජනක යන්ත්‍රය හා සම්බන්ධ කලහැකි උපරිම බල්බ ප්‍රමාණය වනුයේ 1492W / 60 කි. ඒ අනුව උපරිම වශයෙන් මෙම ජනක යන්ත්‍රයට සම්බන්ධ කලහැකි 60W බල්බ ප්‍රමාණය 24ක් පමණ වේ. යම් අවස්ථාවක මෙම ජනක යන්ත්‍රය හා 60W බල්බ 24කට වැඩි ප්‍රමාණයක් මෙම ජනක යන්ත්‍රයට සම්බන්ධ කලහොත් එම යන්ත්‍රයට හානි පැමිණිය හැක. එබැවින් ඔබ විසින් යම් ජනක යන්ත්‍රයක් භාවිතා කරන්නේ නම් එහි කාර්යක්ෂමතාවය හා එමගින් ලබාගන්නා විද්‍යුත් කාර්යක්ෂමතාවය අතර සම්බන්ධතාවය පිලිබඳ ඇති සම්බන්ධතාවය පිලිබඳව වඩාත් සුපරීක්ෂාකාරී විය යුතුය.

ලුතිනන් (උපා) WAC විජයරත්න
සංඥ මූලික මැඩපල - පනාගොඩ

" IDENTIFYING YOUR GOALS FOR THE FUTURE "

" Year by year, becoming better equipped to accomplish the things we are striving for. But what are we striving for ??? "

AIMLESS DRIFTERS OF PRESENT TIMES

Two thousand ago the Roman philosopher Lucius Annaeus Seneca commented that,

"For a ship without a harbour No wind ever blows from the right quarters'

Yet despite the importance of setting goals, the vast majority of people spend their lives aboard Senec's aimlessly drifting vessel. They are constantly blown to and fro by the vicissitudes of fate, without any clear course to steer and with no particular destination in mind.

Instead of being and to work consistently and efficiently toward clearly defined objective, the individual becomes a victim of chance and circumstance.

How many people fail to set goals? As per research made, it could be as high as 97 percent of the population ! One study found that some 30 per cent of the population are inactive: they have no goals and act only when told what, where and how to do it by another person.

Around 50 percent are reactive: responding to events instead of trying to initiate change or control their destiny. They spend their lives labouring to achieve the goals of others.

A further 10 per cent dreamers full of fantastic schemes to gain fame and fortune. Unfortunately, their goals are so imprecise and unrealistic they can never take the practicle steps needed to make them a reality.

FOUR TYPES OF PEOPLE

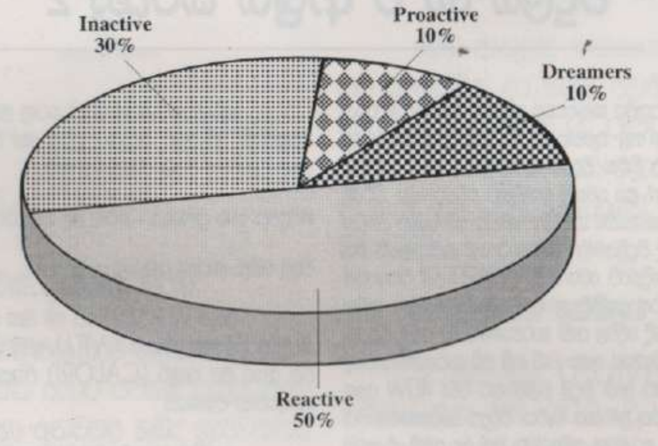

This leaves just 10 per cent of the population who are proctive. Instead of waiting to be told what to do, or responding to events dictated, by others, or dreaming their lives away, they go out the word and make things happen.

Instead of being content to pay the hand life deals, they deal them - selves a better hand. They initiate change and actively take control of their lives. They look on change not as a threat but as an opportunity.

Yet even among this selected group, good remains haphazard and infrequent. In a study made in the Yale university in 1953, it was found that 3 per cent ever set themselves goals in life.

But the researchers also reported that among this tiny proportion were found the most successful men and women in every field of human endeavour. They included top business and sporting personalities, stunningly successful entrepreneurs and highly respected academics, military strategists, word- class journalists, writers and artists, prize - wining scientists and top of the bill entertainers. This 3 per cent had out - performed and out - earned the rest of their class mates, often by a factor of hundreds of times.

T F MEEDIN RSP
Lt Col.

A BREIF OVERVIEW OF GSM

HISTORY OF GSM

1. 1980 දශකය ආරම්භයේදී "ANALOG CELLULAR" දුරකථන පද්ධතියන්හි සීඝ්‍ර වර්ධනයක් යුරෝපා මහද්වීපය තුල දක්නට ලැබුනි. විශේෂයෙන්ම එංගලන්තය, ප්‍රංශය හා ජර්මනිය වැනි රටවල එම රාජ්‍යන්ට වෙන්වුන් එකිනෙකට වෙනස්වුන් "CELLULAR" දුරකථන පද්ධති ව්‍යාප්ත වී තිබුණි. යුරෝපා මහද්වීපයට අයත් බොහොමයක් රටවල දේශ සීමා වශයෙන් භූමියෙන් (LAND LOCKED COUNTRIES) වටවී ඇති අතර එම රටවල වැසියන් නිතර අසල රටවලට විවිධ අවශ්‍යතාවන් (රැකියා, ආර්ථික හා සංචාර) සඳහා ගමන් කරන බැවින් ඔවුන් භාවිතා කරන "ANALOG CELLULAR" දුරකථන අනෙකුත් රටවලට පැමිණීමෙන් පසු භාවිතා කිරීමට නොහැකි වු බැවින් එම දුරකථනයන්හි ඇති ප්‍රයෝජනය උපරිම නොවීය. එම හේතුව නිසා "CELLULAR" දුරකථන නිෂ්පාදනය කරන්නන් හා අලෙවි කරන්නන් බලාපොරොත්තු වු තරමේ ආර්ථික වාසියක් අත් නොවීය.

2. 1982 වන විට යුරෝපීය ජාතිකයන් මුළු යුරෝපය පුරාම ගෙනයා හැකි ජංගම දුරකථනයක් පිළිබඳ අධ්‍යනය කිරීම සඳහා CEPT ආයතනය (CONFERANCE EUROPEAN POSTS AND TELEGRAPH) මගින් විශේෂ ඉංජිනේරු කණ්ඩායමක් නමින් පත්කර, ජාත්‍යන්තර වශයෙන් භාවිතා කල හැකි ජංගම දුරකථන පද්ධතියකට අඩිතාලම යොදන ලෙස උපදෙස් දෙන ලදී. 1989 වන විට GSM කණ්ඩායමේ වගකීම ETSI ආයතනය (EUROPEAN TELECOMMUNICATION STANDARDS INSTITUTE) වෙත පැවරීමෙන් පසු පලමු අදියරේ පිරිවිතරයක් 1990 වන විට ඉදිරිපත් කරන ලදී. වසර මැද භාගය වන විට ඊට අදල GSM ජංගම දුරකථන පද්ධති නිෂ්පාදනය කල අතර 1993 වන විට GSM දුරකථන පද්ධති 36ක් රටවල් 22ක් තුල ක්‍රියාත්මක වු අතර තවත් රටවල් 25ක් ඒ සඳහා සුදනම් වෙමින් පැවතුනි. 1994 වසර ආරම්භය වන විට ලෝකය පුරා මිලියන 1.3ක් GSM දුරකථන භාවිතා කරන්නන් සිටි අතර GSM යන අකුරු තුනෙන් ඉදිරිපත් වු "GROUP SPECIAL MOBILE" යන අර්ථය එම අකුරු තුනට වඩාත් උචිත ලෙස "GLOBAL SYSTEM FOR MOBILE COMMUNICATION" යනුවෙන් වෙනස් විය. මේ වන විට භාවිතා වු AMPS (ADVANCED MOBILE PHONE SYSTEM) සහ TACS (TACTICAL ACCESS COMMUNICATION SYSTEM) ලෙස භාවිතා වු "ANALOG CELLULAR" දුරකථන පද්ධතියට GSM දුරකථන සතු "COMPRESSION ALGORITHMS" සහ "DIGITAL SIGNAL PROCESSORS" යන ගුනාංග මගින් සතුවු ස්වභාවය (QUALITY) හා අගය (COST) සමගින් තරග කිරීමට සිදුවිය.

ARCHITECTURE OF THE GSM NETWORK

3. GSM පද්ධතියක් ප්‍රධාන වශයෙන් කොටස් තුනකින් (රූපය 1) සමන්විතයි.

අ. ජංගම දුරකථන (MS - MOBILE STATION)

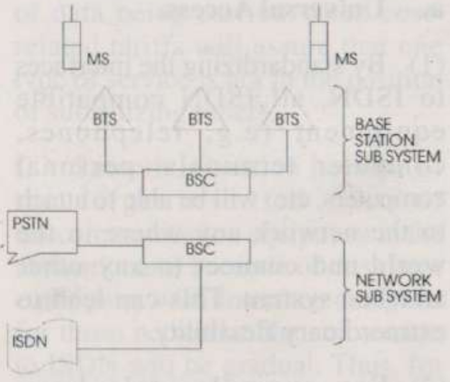

රූපය - 1

ජංගම දුරකථනය සමන්විත වන්නේ "TRANSCEIVER", "DISPLAY", "DIGITAL SIGNAL PROCESSORS" සහ SIM (SUBSCRIBER IDENTITY MODULE) ලෙස හඳුන්වන "SMART CARD" යන උපකරණ වලිනි. SIM උපකරණය මගින් දුරකථනය භාවිතා කරන්නාට ජංගම දුරකථනයක නියම අරුත ලබාදෙමින් එය භාවිතා කරන ස්ථානය හඳුනාගෙන අවශ්‍ය දුරකථන ඇමතුම් ලබාගැනීමේ හැකියාව ඇති කරයි. GSM CELLULAR දුරකථනයක් භාවිතා කරන අයෙකුට තමාගේ දුරකථනයේ ඇති SIM උපකරණය වෙනත් GSM CELLUAR දුරකථනයකට සම්බන්ධ කිරීමෙන් තමාගේ GSM දුරකථනයේ තිබු සියළුම පහසුකම් ලබා ගත හැක. GSM පද්ධතිය සතු IMEI (INTERNATIONAL MOBILE EQUIPMENT IDENTITY) ක්‍රමය හා SIM උපකරණය සතු IMSI (INTERNATIONAL MOBILE SUBSCRIBER INDENTITY) ක්‍රමය සමග ඇති රහස්‍ය හඳුනාගැනීමේ (AUTHENTICATION) හැකියාව නිසා ජාත්‍යන්තර වශයෙන්ද මෙම GSM දුරකථන භාවිතා කල හැක. තවද පුද්ගලික හඳුනාගැනීමේ අංකයන් ලබාදීමෙන් මෙම SIM උපකරණය අවසර නොලත් අයෙකු භාවිතා කිරීමද වැලක්විය හැක.

ආ. මූල ස්ථාන උපපද්ධතිය (BSS-BASE STATION SUBSYSTEM)

ඔබගේ GSM CELLULAR දුරකථනය ඇමතුම් ලැබෙන්නේත් ලබාගන්නේත් මෙම BSS උපකරණ පද්ධතිය මගිනි. එය ප්‍රධාන වශයෙන් BTS (BASE TRANCEIVER STATION) සහ BSC (BASE STATION CONTROLLER) ලෙස කොටස් දෙකකි.

I. BTS

මේ සඳහා රේඩියෝ (TRANSCEIVER) කිහිපයක් එක් එක් ස්ථානයන්/කෝෂ (CELL) සඳහා අයත් විය හැකි අතර ජංගම දුරකථන හා මෙම රේඩියෝ අතර සම්බන්ධතාවය (RADIO-LINK PROTOCOLS) BTS මගින් පාලනය කරනු ලබයි. විශාල ප්‍රදේශයක දුරකථන පහසුකම් සැපයීම සඳහා BTS කිහිපයක්ම එම ප්‍රදේශය පුරාම ස්ථාපිත කල හැක.

II. BSC

BTS එකක් හෝ කිහිපයක් පාලනය කරනු ලබන්නේ BSC මගිනි. ඒ අනුව රේඩියෝ චැනල ලබාදීම, සංඛ්‍යාත මාරුව ඇතුළු කාර්යයන් කිහිපයක්ම BSC මගින් රේඩියෝ උපකරණයක භාවිතා වන අතර 13kbps වේගයක් සහිත චැනලයක් 64 kbps ක වේගයක් සහිත චැනලයක් ලෙස පරිවර්තනය කර PSTN (PUBLIC SWITCHED TELEPHONE NETWORK) හෝ ISDN (INTEGRATED SWITCHING DIGITAL NETWORK) සමග සම්බන්ධවීමට හැකියාව ලබාදෙයි. BSC එකක් මගින් BTS කිහිපයක් පාලනය කරන්නා සේම එය MSC (MOBILE SERVICE SWITCHING CENTER) මධ්‍යස්ථානය හා සම්බන්ධ වී ඇත.

ඇ. ජාලා උපපද්ධතිය (NET WORK SUB SYSTEM)

ජාලා උප පද්ධතියට අදල ප්‍රධාන අංශයක් වන්නේ MSC මධ්‍යස්ථානයයි. MSC මධ්‍යස්ථානය මගින් PSTN හා ISDN ජාලයන් GSM ජාලය වෙත සම්බන්ධ කිරීම සිදුකරන අතර ජංගම දුරකථන දායකයෙකුට අදල ලියාපදිංචි කිරීම (REGISTRATION) වලංගු බව සනාථ කර ගැනීම. (LOCATION UPDATING) පිහිටීම අළුත් කිරීම, පවරා දීම (HAND OVER) හා ඇමතුම් හැසිරවීම (CALL ROUTING) යන කාර්යයන් සඳහා HLR (HOME LOCATION REGISTER), VLR (VISITOR LOCATION REGISTOR) සහ EIR (EQUIPMENT INDENTITY REGISTOR) යන ලැයිස්තුව සමගින් දායකවෙයි.

විඑල් ප්‍රේමසිරි
මේජර්
රේඩියෝ රිලේ අංශය - සංඥ මූලික වැඩපල

INTEGRATED SERVICES DIGITAL NETWORK

1. Introduction

Rapid advancement in computer and communication technologies have resulted in the increasing merger of these two fields and the same digital techniques are being used for data, voice and image transmission. At present merging and evolving technologies, coupled with increasing demands for efficient and timely collection, processing and dissemination of information are leading to the development of integrated systems that transmit and process all types of data. The ultimate goal of this evolution is something its proponents call the integrated services digital network (ISDN). The ISDN will be defined by the standardization of user interfaces and will be implemented as a set of digital switches and paths supporting a broad range of traffic and providing value-added processing services. In practice there will be multiple networks implemented within national boundaries, but from the users point of view there will be a single uniformly accessible worldwide network.

2. Technologies That Are Driving ISDN

The trends that will be driving ISDN and that will be accelerated by ISDN are:

a. Computer Communications. A large number of today's personal computers have communications capability, and this percentage is rising. While yesterdays corporate computer was a stand-alone device, businesses today rely on a mix of small, medium, and large computers that can share resources, data and exchange information.

b. Cellular Radio. Automobiles, taxis and boats are becoming work stations. People can not only talk via cellular radio phones, they can also transmit data by linking up their phones. An ISDN is a network in general evolving from a telephone integrated Digital Network (IDN) that provides end-to-end digital connectivity to support a wide range of services, including voice and non-voice services, to which users have access by a limited set of standard multipurpose user-network interfaces.

3. Key Aspects of ISDN:

a. Universal Access.

(1) By standardizing the interfaces to ISDN, all ISDN compatible equipment (e.g, telephones, computer terminals, personal computers, etc) will be able to attach to the network any where in the world and connect to any other attached system. This can lead to extraordinary flexibility.

(2) For example, telephone numbers could be assigned like national identity card numbers, good for a life time. No matter where you lived or how often you moved, dialing the number permanently assigned to you would always ring your telephone.

(3) Or it would be possible to assign names that connect to the nearest user of that name. Wherever you were, you could reach say the nearest holiday inn by tapping the telephone buttons marked H-O-L-I-D-A-Y-I-N-N

b. User Service.

Today the technology is available where a number of user services can be offered. For example, a doctor can receive a call to his portable computer in time. Automobiles will provide communication/computer systems as options. Any vehicle, then, will be a unit that can link up to the global information network.

c. Increase in Data Volume

(1) The first generation personal computers have given way to the latest personal systems (PS) and very personal computers (VPC) with colour and high quality graphics.

(2) Desktop image processors wi'l soon increase network data flow by an unpercedented rate.

(3) Examples of these applications include digital fax machines, document image processors and graphics programs on personal computers. Resolutions as high as 400 x 100 per page are typical for these applications.

d. Intelligent Machines

(1) Voice recognition and natural language processing technology will increase the intelligence of systems and networks.

(2) These have been two of the most difficult applications to develop, but they are now gradually emerging from artificial-intelligence laboratories.

(3) As these two applications develop access to information banks, data bases will become increasingly easier and therefore will create a greater demand.

(4) A user will be able to perform a transaction or access information with simple spoken or keyed commands.

(5) Interfacing with a worldwide network will be like talking with a very knowledgeable telephone operator, librarian and universal experts rolled into one.

e. Office Buildings Wired for Intelligence.

The so called "smart building" is beginning to appear. Such a building contains a network for voice, data environmental control (heat humidity, air conditioning, security burglar, fire) and closed circuit TV.

f. Increased Person-to-Person Interaction.

Business is responding to the need for employees to interact and to avoid "telephone tag" with electronic mail, voice mail, file transfer, document exchange and video tele conferencing facilities. All of these generate large data communication requirements.

g. Fiber Optics

(1) The fiber revolution will bring enormous capacity.

(2) In developed countries, fibre is rapidly replacing microwave and coaxial cable transmission paths.

4. OBJECTIVES

Activities currently under way are leading to the development of a worldwide ISDN. This effort involves national governments, data processing and communication companies, standards organizations and others. These groups share certain common objectives which are as under:

a. Standardization. Standardization is essential to the success of ISDN. Standards will provide universal success to the network. ISDN standard equipment can be moved from one location to another indeed from one country to another and be plugged into the network.

b. Transparency. It is also important that the digital transmission service have the property of transparency, that is, the service which is independent of and does not effect the content of the user data to be transmitted.

c. Separation of Competitive Functions. The ISDN must be defined in a way that does not preclude the separation of competitive functions from the basic digital transmission services. It must be possible to separate out functions that could be provided competitively as opposed to those that are fundamentally part of the ISDN.

d. Ceased and Switched Services. The ISDN must provide both ceased and switched services. This will give the greatest range of option in configuring network services to the user.

e. Cost Related tariffs. The price for ISDN service should be related to cost and independent of the type of data being carried. Such cost-related tariffs will assure that one type of service is not in the position of subsidizing others.

f. Smooth migration because of the large installed base of telecommunication equipment in the networks and because of customer equipment with interface designed for those networks, the conversion to ISDN will be gradual. Thus, for an extended period of time the evolving ISDN must co-exist with existing equipment and services. To provide for a smooth migration to ISDN, ISDN interfaces should evolve from existing interfaces and inter working arrangements must be designed.

g. Multiplexed Support. I ach addition to providing low capac ancy support to individual us at the multiplexed support mu mediate provided to accommoda detect and owned PBX and local ar (LAN) equipment. s.

5. SERVICES

n high - speed The ISDN w on system, this variety of servic necessary and existing and data ap luctive. It is as providing applications now being developed. Some of the most important applications are:

a. Facsimile Services for the trasmission and reproduction of graphic, hand written and printed material. This type of service had been available for many years but has suffered from a lack of satandardization and the limitations of wiring analog telephone networks. Digital facsimile standards are now available and can be used to transmit a page of data at 64 kbps in 5 seconds.

b. Teletext Services enables subscriber terminals to exchange correspondence. Communicating terminals are used to prepare, edit, transmit and print messages. Transmission speed is at a rate of one page in 2 seconds at 9.6 kbps.

c. Videotext is an interactive information retrieval service. A page of data can be transmitted in 1 second at 9.6 kbps.

6. These services fall into the band of Voice. Digital data, Text and Image. Most of these services can be provided with transmission capacity of 64 kbps or less. This rate is the standard rate offered to the user. Some services re considerably high ach. With a may be prov communication facilities there are no intermediate TV disting modes. At each station, enhan is a transmitter/receiver that communicates over a medium shared by other stations.

More recently, example of switched LANs have appeared. The two most prominent examples are ATM networks in a LAN using fibre channels.

"BRAVE SIGNALERS WHO SACRIFICED THEIR LIVES TO SAVE ANOTHER"

KIA - 5 SLSC (RFT)

SRL NO	REGTL NO	RANK	NAME		DATE	PLACE
1	S/275760	SGT	SAMAN KUMARA	URD	99.04.06	VALACHCHENAI
2	S/275823	SGT	RANJITH PRIYANTHA	MHR	98.12.31	KIRAN
3	S/275970	CPL	JAYARATHNA	PGA	96.12.31	KIRAN
4	S/275927	CPL	NOYEL JIWAKUMARA	GI	99.03.11	VALACHCHENAI
5	S/275784	CPL	CHAMIL ROHANA	MK	99.04.06	VALACHCHENAI
6	S/276111	L/CPL	THENNAKOON	MK	98.12.31	KIRAN
7	S/277225	L/CPL	SAMARATUNGE	JSN	98.12.31	KIRAN
8	S/277449	L/CPL	RATHNAYAKE	RSMJ	98.12.31	KIRAN

KIA - 6 SLSC (RFT)

SRL NO	REGTL NO	RANK	NAME		DATE	PLACE
9	S/42978	L/CPL	THILAKARATHNE	HM	99.04.06	VALACHCHENAI

ශ්‍රී ලංසංබට අයත් ඒකකයන් හි ත්‍රස්තවාදී ප්‍රහාරයකින් මියගිය ප්‍රථම සාමාජිකයා

අංකය	:	සෙ/00141
නිලය	:	ලා/කෝප්ල්
නම	:	රංජිත් විජේසිංහ ඩී.කේ.
ඒකකය	:	2 ශ්‍රීලංසංබ (ස්වේච්ඡා)
මියගිය දිනය	:	1988.01.30 දින
ස්ථානය හා සිද්ධිය	:	ත්‍රිකුණාමලය තිරියාය ප්‍රදේශයේ සංඥා රාජකාරී කරමින් සිටියදී ත්‍රස්තවාදී ප්‍රහාරයකින් මියයන ලදී.

"SHED BLOOD FOR A WORTHY CAUSE AND LIVED TO SERVE ANOTHER DAY"

WIA - 1 SLSC

SRL NO	REGTL NO	RANK	NAME		DATE	INCIDENT	TYPE OF INJURY
1	O/62069	Capt	SKAA WIJESINGHE		1998.12.11	Terr gun shot at MNR	Injury to left leg
2	S/276276	Sgt	JAYATHILAKA	SMSK	1998.12.07	Motar Bomb blast at Oddusudan	Amputated R/L fingers
3	S/277065	Sgt	SAMARAWEERA	MJ	1999.04.06	Terr gun shot at VLN	

WIA - 3 SLSC

SRL NO	REGTL NO	RANK	NAME		DATE	INCIDENT	TYPE OF INJURY
4	S/275390	L/Cpl	Hemasiri	SR	1998.12.06	Motar blast at Oddusudan	Injury to right leg & L/hand

WIA - 5 SLSC (RFT)

SRL NO	REGTL NO	RANK	NAME		DATE	INCIDENT	TYPE OF INJURY
5	S/275830	Sgm	Karunaratne	P	1998.10.19	Terr gun shoot at Kinniadi	Injury to both Leg
6	S/276148	Sgm	Sumathipala	L	1998.11.12	Bomb blast at VLN	Amputated both hands
7	S/275954	Sgm	Dharmasena	RSC	1999/04/05	Terr gun shot at VLN	
8	S/276192	Sgm	Sisira Kumara	KGM	1999/04/06	Terr gun shot at VLN	
9	S/276184	Sgm	Rosan de Silva	MADS	1999/04/06	Terr gun shot at VLN	
10	S/277143	Sgm	Ranjith	SM	1999/04/06	Terr gun shot at VLN	
11	S/276634	Sgm	Vasala Bandara	IK	1999/04/06	Terr gun shot at VLN	

WIA - 6 SLSC (RFT)

SRL NO	REGIL NO	RANK	NAME		DATE	INCIDENT	TYPE OF INJURY
12	S/277866	Sgm	Nishantha	GM	1999.01.16	Gun Shot	Injury to right leg
13	S/302254	Sgm	Edissooriya	MD	1999.04.06	Terr gun shot at VNA	Injury to hand

Army Order No. 11/51 Raising Instrs of "A" Tp, 1 Sqn CSC on 12 Feb 1951

RESTRICTED
ARMY ORDERS
BY
BRIGADIER THE EARL OF CAITHNESS, CBE. DSQ
ARMY COMMANDER
NO. 11 - 15

HEAD QUARTERS CEYLON ARMY
NO.
DATE 12.2.51
PAY & RECORDS

Colombo, 12 Feb 1951,

A.O.No.11/51 CA/G/7.

ESTABLISHMENTS

1. The following estbs have been approved:-

Estb No. & Date			Unit	To be Effective by	Review Date
HQ/1/1/51	of	12 Jan 51	Army HQ.	30 Sep 51	31 Jul 51
SIGS/1/1/51	"	13 jan 51	'A' Tp 1 Sqn CSC.	30 Sep 51	30 Jun 51
HQ/3/1/51	"	19 Jan 51	Sta Staff DLA.	30 Sep 51	1 Jun 51
VOLUNTEER FORCE - PERMANENT STAFF					
ARTY/1/1/51	of	19 Jan 51	2(V) CA/AA Regt CA	30 Sep 51	1 Jun 51
ENGRS/3/1/51	"	15 Jan 51	2 (V) Fd Sqn C.E.	30 Sep 51	1 Jun 51
SIGS2/1/51	"	15 Jan 51	2 (V) Sqn CSC.	30 Sep 51	1 Jun 51
INF 3/1/51	"	15 Jan 51	2 (V) Bn CLI.	30 Sep 51	1 Jun 51
ST/2/1/51	"	15 Jan 51	2 (V) Coy CASC	30 Sep 51	1 Jun 51
MED 3/1/51	"	15 Jan 51	CAMC (V).	30 Sep 51	1 Jun 51
INF/4/1/51	"	19 Jan 51	C.C.C.	30 Sep 51	1 Jun 51

SIGS REGS.
PART I SIGS MSGES.
A. SIG TIME.

1. All services will use the Radio Ceylon Time Sig for synchronization. This is radiated by Radio Ceylon at frequent intervals during the day. The exact time is indicated by the last "Pip" or chime.

Time Zone Suffix System.

2. The Zone suffix system is designed to prevent misunderstanding or doubt as to the mesuring of time quoted in comns.

Instrs for using the System in Msges.

3. (a) Originators of msges will invariably complete the "Date - Time of Origin" (DTO) space on the msge form, or in cases where the msg form is NOT available, will add the date - time or origin immediately after the address "from".

(b) The DTO will be followed by a suffix letter or letters appropriate to the time used, in accordance with the following table.

No of hrs that time in question is ahead of G.M.T.	Appropriate Suffix.	No of hrs that time in question is behind G.M.T.	Appropriate Suffix.
1	A	1	N
2	B	2	O
3	C	3	P
4	D	4	Q
5	E	5	R
6	F	6	S
7	G	7	T
8	H	8	U
9	I	9	V
10	J	10	W
11	K	11	X
12	L	12	Y
	M		

(C) GMT is indicated by the suffix Z.

සංඥ පාසැලේ ස්ථාපනය කර ඇති කෞතුකාගාරය

✍ මෙම පාසැල 1991 නොවැම්බර් මස 28 දින සිට මහනුවර ධර්මරාජ විද්‍යාලයට යාබදව ඇති භූමි භාගයක ස්ථාන ගත කරන ලද අතර, දැනට වෙනත් ඒකක නිලධාරී / සෙසුනිලයින් සඳහා සඳහා විවිධ සංඥ පාඨමාලාවන් පවත්වාගෙන යනු ලබයි.

✍ මෙම පාඨමාලාවන් පවත්වාගෙන යාමේදී වෙනත් ඒකක වෙතින් රපෝර්තු කරන ලද නිලධාරී/ සෙසුනිලයින් සඳහා යුධ හමුදව ආරම්භයේ සිට මේ දක්වා භාවිතා කරන ලද පැරණි ගුවන් විදුලි යන්ත්‍ර පිළිබඳ මනා අවබෝදයක් ලබාදීම සඳහා 1996 වසරේ අග භාගයේදී පමණ එවකට මෙම පාසැලේ සේනාවිධායක වශයෙන් කටයුතු කල ලුතිනන් කර්නල් කේආර්පී රොවෙල් ජීඑස්සී විසින් මෙම කෞතුකාගාරය ආරම්භ කරන ලද අතර, දැනට යුධ හමුදවේ භාවිතා කරන නොකරන පහත සඳහන් ගුවන් විදුලි යන්ත්‍ර ප්‍රදර්ශණය සඳහා තැන්පත් කර ඇත.

1. CH 100 SSB {(1) වන රූපය)}
2. HF BCC 156 {(2) වන රූපය)}
3. SYNCAL - TRA 931 X {(3) වන රූපය)}
4. MAXAR 80 {(4) වන රූපය)}
5. MOXY {(5) වන රූපය)}
6. THOMSON CSF {(6) වන රූපය)}
7. BCC - 30 {(7) වන රූපය)}
8. TRA 921 SYNCAL
9. PRM 4051
10. PK/ VRC 786/7
11. PRC 199
12. SYNCAL 2000
13. PRIYANT 7000
14. PRC 77 (MAN PACK)
15. PRC 79 (BASE STN)
16. PRM 4700 (MAN PACK)
17. PRC 1077 (MAN PACK)
18. PRC 1077 (MAN PACK)
19. TRA 967 (BASE STN)
20. RT 614 B (TADIRAN)
21. HT 440
22. MCX 100 (OLD TYPE)
23. MCX 100 (DVP)
24. SPECTRA
25. SABER
26. I COM (H/H)
27. I COM (BASE)
28. YEASU (BASE)
29. SYNCAL
30. PRM 4051
31. PRC 77
32. PRM 4700
33. ANRITSU (H/H) {(6) වන රූපය)}
34. TEKNIM (H/H) {(6) වන රූපය)}
35. MH - 70 (H/H) {(6) වන රූපය)}

තවද දුරකථන කෞතුකාගාරයක් සහ විදුලි සංදේශ සඳහා භාවිතා කරන කේබල් වර්ග ඇතුලත් කෞතුකාගාරයක් ද ආරම්භ කර ඇති අතර, පහත සඳහන් ටෙලිෆෝන් වර්ග සහ කේබල් වර්ග ප්‍රදර්ශණය සඳහා තැන්පත් කර ඇත.

ටෙලිෆෝන් වර්ග

1. බෆලෝ ටයිප් ඩයලින්
2. විප් මාර්ක් 01 (පකිස්ථානය)
3. විප් ඩයලින් (පකිස්ථානය)
4. 2 C 700$1 (ෆීල්ඩ් ටෙලිෆෝනය)
5. බෆලෝ ටයිප් CB
6. K (AUSI) MK2 (ෆීල්ඩ්)
7. F (CEG) MK2 (ෆීල්ඩ්)

කේබල් වර්ග

1. මල්ටි පෙයාර් ග්‍රෙ වයර්
2. විවිධ වර්ණ රටා සහිත ජපන් කේබලය
3. පිටු පිගුරා කොඩ් කේබලය
4. ඇස්වා බ්ලොක් කේබලය
5. ඉංග්‍රීසි වර්ණ රටා සහිත තනි ජෝඩු යටබිම් කේබලය
7. ජපන් වර්ණ රටා සහිත ඊයම් ආවරණ කඩදසි ආවරණ ජපන් කොට් කේබලය
8. ආවරණ දෙක සහිත පටි එතුම් සහිත යටබිම් කේබලය
9. ආවරණ දෙක සහිත කම්බි ආවරණයෙන් සැදුම්ලත් පොලිතීන් කේබලය
10. තනි ආවරණ සහිත ජෝඩු 100 ඩොට් යටබිම් කේබලය (යටබිම් සන්දමය)
11. ජෝඩු 2000 යුනිට්සහිත යටබිම් කේබලය
12. තනි ආවරණ සහිත ජෙෂ්ඨ වර්ණ රටාවන්ගෙන් වෙන් කරන ලද ජෝඩු 100 යටබිම් කේබලය
13. ජෝඩු 20 ඊයම් ආවරණ සහිත ජපන් නුල් කේබලය
14. චීනයේ නිෂ්පාදනය කරන ලද ජෝඩු 30 පටි ආවරණ සහිත යටබිම් කේබලය
15. ජෝඩු 05 බැගින් වෙන් කරන ලද ජෝඩු 25 පොලිතීන් කේබලය .

තවද, මෙම කෞතුකාගාරයේ ඇති පැරණි ගුවන් විදුලි යන්ත්‍රවල ඡායාරූප සහ එහිවිස්තර දැනටමත් ඔබ වෙත වෙනම ලිපියක් මගින් එවා ඇති බව කාරුණිකව දන්වා සිටිනු ලැබේ.

(ඡායාරූප අනිත් පිටුවේ.....)

මේජර් සීඑම්ඩීපී චන්ද්‍රසේකර
සේනාවිධායක

CH 100 SSB

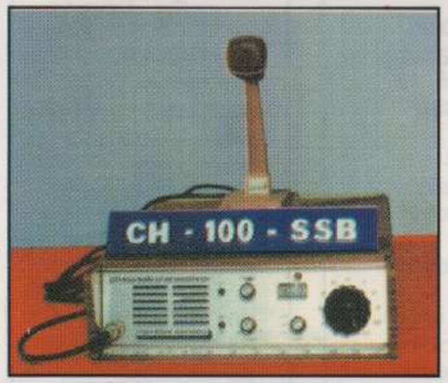

(1) වන රූපය

මෙම ගුවන් විදුලි යන්ත්‍රය කැනඩාවේ නිෂ්පාදනය කරන ලද්දකි. මෙය HF ගුවන් විදුලි යන්ත්‍රයක් වන අතර, සංඛ්‍යාත පරාසය 2 MHz - 6 MHz වේ. මෙහි චැනල් 01 සිට 11 දක්වා ඇති අතර, ශ්‍රී ලංකා යුධ හමුදාවට ගෙන්වන ලද්දේ 1970 සිට 1990 දක්වා පමණි.

HF BCC 156

(2) වන රූපය

මෙම ගුවන් විදුලි යන්ත්‍රය බ්‍රිතාන්‍යයේ නිෂ්පාදනය කරන ලද්දකි. මෙය HF ගුවන් විදුලි යන්ත්‍රයක් වන අතර, සංඛ්‍යාත පරාසය 2 MHz - 6 MHz දක්වා වේ. මෙහි චැනල් 01 සිට 06 දක්වා ඇති අතර, ශ්‍රී ලංකා යුධ හමුදාවට ගෙන්වන ලද්දේ 1940 සිට 1960 දක්වා කාලය තුලය.

SYNCAL - TRA 931 X

(3) වන රූපය

මෙම ගුවන් විදුලි යන්ත්‍රය බ්‍රිතාන්‍යයේ රේකල් සමාගම නිෂ්පාදනය කරන ලද්දකි. මෙය HF ගුවන් විදුලි යන්ත්‍රයක් වන අතර, සංඛ්‍යාත පරාසය 1.6 MHz සිට MHz දක්වා වේ.

MAXAR 80

(4) වන රූපය

මෙම ගුවන් විදුලි යන්ත්‍රය මෝටරෝලා සමාගම නිෂ්පාදනය කරන ලද්දකි. මෙය VHF H/B වර්ගයට අයත් බේස් ස්ටේෂන් වර්ගයේ ගුවන් විදුලි යන්ත්‍රයක් වන අතර, සංඛ්‍යාත පරාසය වනුයේ 144 MHz සිට 172 MHz දක්වා වේ. ශ්‍රී ලංකා යුධ හමුදාවට ගෙන්වන ලද්දේ 1980 සිට 1995 දක්වා කාලය තුලදීය.

MOXY

(5) වන රූපය

මෙම ගුවන් විදුලි යන්ත්‍රය නිපදවා ඇත්තේ ඇමරිකාවේ මෝටරෝලා සමාගම විසිනි. මෙය VHF H/B වර්ගයට අයත් බේස් ස්ටේෂන් ගුවන් විදුලි යන්ත්‍රයක් වන අතර, සංඛ්‍යාත පරාසය 144 MHz සිට 172 MHz දක්වා වේ. ශ්‍රී ලංකා යුධ හමුදාවට ගෙන්වා ඇත්තේ 1983 සිට 1995 දක්වා කාලය තුලය.

THOMSON - CSF

(5) වන රූපය

මෙම ගුවන් විදුලි යන්ත්‍රය බ්‍රිතාන්‍යයේ නිෂ්පාදනය කරන ලද්දකි. මෙය HF ගුවන් විදුලි යන්ත්‍රයක් වන අතර, මෙහි සංඛ්‍යාත පරාසය 2 MHz සිට 12 MHz දක්වා වේ. චැනල් 01 සිට 23 දක්වා සමන්විත වන අතර, ශ්‍රී ලංකා යුධ හමුදාවට ගෙන්වන ලද්දේ 1940 සිට 1970 දක්වා කාලය තුලය.

BCC - 30

(7) වන රූපය

මෙම ගුවන් විදුලි යන්ත්‍රය නිපදවා ඇත්තේ බ්‍රිතාන්‍යයේ PYE සමාගම විසිනි.

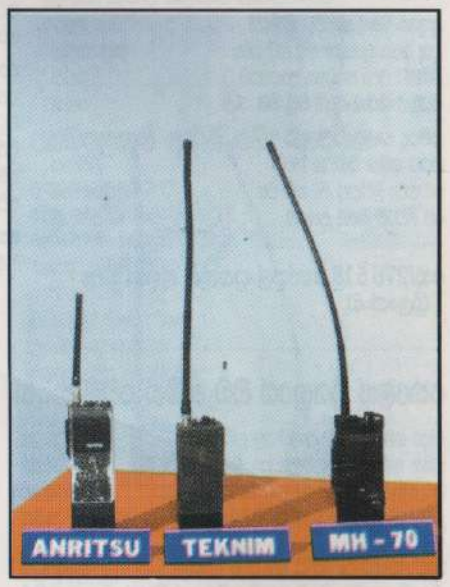

(8) වන රූපය

ANRITSU

මෙම ගුවන් විදුලි යන්ත්‍රය VHF H/B හැන්ඩ් හෙල්ඩ් ගුවන් විදුලි යන්ත්‍රයකි. චැනල් 01 සිට 06 කින් සමන්විතයි. කෙටි දුර සම්බන්ධතාවයන්ට ඉතා සුදුසුය. මෙය ගෙන්වන ලද්දේ 1983 වර්ෂයේදීය.

TEKNIM

මෙම ගුවන් විදුලි යන්ත්‍රය පකිස්ථානයේ නිෂ්පාදනය කරන ලද්දකි. VHF L/B හැන්ඩ් හෙල්ඩ් ගුවන් විදුලි යන්ත්‍රයකි. චැනල් 01 සිට 04 දක්වා ඇති අතර, සංඛ්‍යාත පරාසය 30 MHz සිට 88 MHz දක්වා වේ. මෙය ගෙන්වන ලද්දේ 1983 වර්ෂයේදීය.

MH 70

මෙම ගුවන් විදුලි යන්ත්‍රය ඇමෙරිකාවේ මෝටරෝලා සමාගම විසින් නිෂ්පාදනය කරන ලද්දකි. VHF H/B වර්ගයට අයත් හැන්ඩ් හෙල්ඩ් ගුවන් විදුලි යන්ත්‍රයකි. මෙහි චැනල් 01 සිට 04 දක්වා ඇති අතර, කෙටි දුර සම්බන්ධතාවයන් පවත්වා ගැනීමට සුදුසුය. මෙහි සංඛ්‍යාත පරාසය 158 MHz සිට 160 MHz දක්වා වේ.

අම්මාගෙන් ආදර පුතුට

පුතුනි එවූ ලිපි ගෙදරට හමුවුවා
අපසැම බලා සුවසතු දැන තුටුවුවා
පුතු සිහිවෙලා නෙත් අග කඳුලැලි ආවා
ඉන් පසු සතුටු කඳුලුයි මාහට වැටහුවා

සම්මා සම්බුදු සරණ මගේ පුතුහට හිමි වේවා
අද යුදු බිමේ මගේ පුතු රජ වේවා
තිසරණ බලෙන් මගේ රංපුතු සැර දේවා
තිස්තුන් කෝටියක් දෙවිවරු රැක දේවා

නිවසේ සිටින විට පුතුගේ මව තනියෙන්ම
සිහිවෙයි මගේ පුතු බැහැ ඉවසන්න
දුවලා ඇවිත් ඔය මුව දැකගන්න
නැතිවිය මෙමා හට පියපත් පියඹන්න

පණවගේ ලක්මැණියෝ රකිනවා ඇති
මගේ පුතු දිවා රැයේ නිදි වරණවා ඇති
සෑම වේලෙම සැමදෙන සිහිවෙනවා ඇති
එපා තනිවෙන්න සැම වේලේම මව් ලඟම ඇති

පිංලද මවකි මා මෙලොවෙහි ඉන්න
එඩිතර පුතෙක් සිටි මා හට සැනසෙන්න
මා මෙහි සිටියත් නිතරම සිත පුතු ලඟ දැනගන්න
තිස්තුන් කෝටියක් මගේ රංපුතු රැක දෙන්න

පුතුනේ මගේ සැමවිට සිනහසී ඉන්න
පුතු සිනහසුනොත් අප හට හැක සැනසෙන්න
කිසිවිට එපා නැඹුරය ආපස්සට ගන්න
එඩිතර සිහින් ඔබේ මවු බිම රැක ගන්න

කවිපද ගැලපෙනවා දැයි නොදැනෙනවාය
සිතට යමක් සිහිවන විට ලිව්වාය
මොනවා ලිව්වත් මා හට රස දැනෙනවාය
මේ ලිව්වේ මගේ පුතුගේ අම්මාය

සෙ/276 518 කෝප්‍රල් ප්‍රසන්න ලංකා ඩීආ
1 ශ්‍රීලංසංබ

කෙලෙස ලියනුයේ ඔබ නමින් වෙම් තවත්

අදුර සමගින් හමා ආවේ ලේ සුවඳ මුසු මඳනලක්
දකින හැම මුව ලේ බිඳක් නැ රැඳි ඇස්නේ මර බියක්
රට රකින්නට දිවි රකින්නට කරන්නට ඇත හරඹයක්
ඉතිං කෙලෙසද නුඹ නමින් මා තවත් ලියනුයෙ පෙම් කවක්

ඔබේ ලමැදට තුරුළු වූ බව දුටිමි දවසක් සිහිනයෙන්
රැයෙහි දෙසවන හිගුම් ගැන්වූ හඬින් ඉන් මිදුනේ සැනින්
නුදුරු දිනකදී නිවාඩුව ලබ හනික එන්නම් රත්තරන්
එතෙක් පෙරමග බලා ඉනු මැන මවා මුවගේ සිනාවන්

සැරයන් ප්‍රනාන්දු පීපීකේ
4 ශ්‍රීලංසංබ

නිදහස උගේ සිරකල යකඩ කූඩුව
හින්දා නේද ඔය හැටි ගෝර නාඩුව
තිරිසන් සතෙකුගෙන් අරගන්න වාඩුව
මොනවද මිනිසුනේ කර තිබෙන පාඩුව

සෙ/278298 සංසෙ එගොඩවත්ත සීජ්එස්එල්
ස්කයිවේව් සංගීත කණ්ඩායම
4 ශ්‍රීලංසංබ.

ශාප වේවා....

ඩිශුම්... ඩිශුම්... ඩෝං..... ඩෝං.....
දසතින් නැගෙන වෙඩි හඬ
යුද්ධය.... යුද්ධය..... කුරිරු වූ යුද්ධය
මිනිස් හදවත් තිරිසන් කරවන
කුරිරු යුද්ධයට ශාපවේවා.....

අම්මගේ උණුසුම.... පියාගේ කරුණාව..
බිරිඳගේ සෙනෙහස..... දුව පුතුගේ ආදරය...
පෙම්වතියගේ..... පෙම්වතාගේ ළබැඳියාව...
හදවතින් මොහොතකට
ඈතකට විසිකරන.. මේ කුරිරු යුද්ධයට
සඳ කල්හිම ශාප කරමි.

බල ලෝභයට.. භූමියේ තන්හාවට
අඳුරෙහි ගමන් කරනවුන්ට
වෙස්වලාගත් ආශිර්වාදයක්වූ
කුරිරු වූ යුද්ධය...
මම තුඹට වෛර කරමි.

බෙදගන්නට දෙයක් නොමැති වුවද
දේශයට පොරකන්න නායකයා තුඹේ
අන්ධකර ඇති සියළු නෙත්...
අපි අපිට එරෙහිවී.... ගිණි කඳන් මානාගෙන
මරු එන පෙරමග.... බලා ඉන්නෙමු
බියෙන් පිරී එඩිතර බවක් සිතෙහි රඳවාගෙන..

එහෙත්.... දෙනෙත් හැර බලව් ඉදිරිය...
උන් සැවොම එකතුවී... එකම ප්‍රිය නාදයක
මධු විතෙන් උදම් වී...
ප්‍රීති ඝෝෂා නගන හඬ...
එම්බා කුරිරු වූ යුද්ධය.. රැවටු බැවින් අපිව...
අපි තුඹට ශාප කරමු...

සෙ/6 5 95 7 මා/සැ අල්විස් එල්එල්ජීඩී
1 ශ්‍රීලංසංබ

සිතුවිලි සෙබල් තෙලි තුඩින්

පහන් සිලක් වුද......

ගිම්හානය ගෙවී ගොස්
වස්සානය පැමිණ ඇත
එහෙත්......
මගේ දිවියට
ගිම්හානයේ
කටුක අත්දැකීම්
නටඹුන් පමණක්
ඉතිරිව ඇත......
මා දිවියේ
වස්සානය උදවන්නේ..
කවදද....
ඒ... ඔබ.....
මගේ දිවියට
පහන් සිලක් වුද
පමණි......

සෙ/276 822
සංසෙ පුෂ්ප කුමාර පීආර්පී
1 ශ්‍රීලංසංබ

මා ඉපදුන ද
කුලුදුල් සෙනෙහස පිරුණේ
මරනයේ සීතල දැනි දැනී
මව් පදවිය ඔබ ලැබුවේ
සසර විසන තුරු සංසාරේ
මට ඔබයි සරනේ
රත් පැහැ ලේ කිරිකර
කිරි කැටි දෙතොල් තැවරූ
දිවි පරදවා දරු සෙනෙහසට
පන පෙවී
"අම්මේ ඔබයි මා මොලොවදී
දුටු බුදුන්.....
සෙනෙහස වැඩිද සිත බොළඳවී
මායාවක් වී ප්‍රේමයේ පැටලුන ද
නොමියෙන ඔබේ සෙනෙහසට
පටහැනිව කෙලෙස කරන්නද මා
උදේ භවස වඳින්නම් අම්මේ
ඔබේ ඔය දෙපා
බුදුන් දැක නිවන් දකින්වා
මගේ රත්තරන් අම්මා......

සෙ/278141
සං සෙ ජයන්ත ප්‍රේමසිරි ඒ පී
1 ශ්‍රීලංසංබ.

හමුවන්නේ කවදද....

මගේ නෙතු සැබවින්ම
නොදුටුවත් ඔබේ රුව
එත් මම සම්පයි
හදවතින් ඔබ හදට.....

නොගැටුනට නෙතට නෙත
හදවතින් ලංවන්න
සසර සරනා තුරා
නොනිමි පහනක් විලස......

සිත් තුලින් අප පැතූ
පැතුම් මල් පුදින්න
පවසන්න කුමරියේ
හමුවන්නෙ කවදද......

සෙ/276 822
සංසෙ පුෂ්ප කුමාර පීආර්පී
1 ශ්‍රීලංසංබ.

මව්නි සමුදෙන්න සමුගන්න

නෙතු අගින් කඳුලක් හඬා වැටේ
රතු පියන් දැස වසා ගනී.
සුදු ඇඳුම අප ඇඟින් ඉගිලී යයි
අද අප සමුගන්නේ
මෙතුවක් අපට ජීවිතය පිළිබඳ
හරිදේ කියා දුන් ගුරු මවගෙනි
කෙලෙස අසන්නද කෙලෙස කියන්නද
එකොළොස් වසරක
මිතු දම් බිඳෙන දා
සබඳ අපි අද සමුගත් බව
ගුරු මව්ගෙන්.

සෙ/277490 සංසෙ අසේල කුමාර කේඑන්
4 ශ්‍රීලංසංබ

සෙබළ සොයුර

යුද්ධයේ කුරිරු හාවය
දුටුවේ නුඹය ලක්මවුනි
එය බිඳ හෙලන්න
සාමය ලොව ඇති කරන්නට
හැකි යුධ සෙබලුනේ
ඔබයි ජාතියේ සාම දූතයා...!!

එක් නිමේෂයක් ගෙවී ගියත්
නව යෞවනයට තවත් දිනයකි
ඒ කුරිරු යුද්ධය නිමා කර
සාමය ලොව ඇති කරන්නට
රණ විරුවන්ගේ වික්‍රම බලන්න
හැකි වේය විරුවණි
නව වසරේ ඔබහට...!!

නුඹ අගේ මට නොවේ.

ළමාවිය ගෙවී ගොස්
තුරුණු විය එළඹෙත්ම
ගත සිතද ඉගි කරයි
වසන්තය උදාවෙන්.....

සෙනෙහසින් මුතුලිතව
දිග හැරෙන වසන්තයේ
එළ දරයි යෞවනය
එහෙත් නුඹ අසරනයි...

තුරුණු වියෙ තිරපටය
ඉරා නුඹ ඉවතලා
ඇයිද අද නුඹ ගියේ
යුධ බිමේ පෙරමුනට....

දිළිඳු බව උරණ විය
සිත බැඳුනු සෙනෙහසට
කළු කිරුණු නුඹේ සිත
මියගියේ නැත තිවට...

දසසිලට සිත ගියත්
නොවේ ඉන් සමාවක්
ගියෙමි රට සුරැකුමට
දිරිය ගෙන යුධ බිමට....

නුහුරු අවියට නුඹේ
මෘදු ගත රිදුම් දෙයි
රුදුරු බියකරු වදන්
නුඹේ බොළඳ සිත පෙලයි.....

නුරා සිත දුග කරයි
අමතකව අතීතය
ගත සිතම දවාලයි
බැඳුනු තහනම් පෙමින්.....

දෙමාපිය සොහොයුරිය
පොඩි මළනු හද කොනක
දිරියෙන් ඉදිරියට මිස
නැත සරණ වෙන මගක.....

ජීවිතය ජය ගන්න
සතුට දී යුධ බිමට
ගෙවී යයි වසන්තය
මුදු බිමක සතුරු ඉම......

සිරිකතයි නිවසේ නුඹ
මූර්තිය කරුණාවේ
එවන් හද ගලක් විය
සෙනේ ලැබුමට උරුම....

දයාබර යෞවනිය
අතීතය අසරණයි නුඹ තාම එඩිතරයි
දිරි දෙන්න ලක් බිමට
සතුරු බිම ජය ගන්න...

නුඹ දිරිය දන් බිමේ
මල් පිපියි සාමයේ
නුඹ අගේ මට නොවේ
නුඹ අගේ උපන් මව් බිමට....

සෙ/275187
කෝප්‍රල් ගුණසේකර එන්ජීජ්
4 ශ්‍රීලංසංබ

ආදරණීය අම්මේ

කෙලි සෙල්ලමට ලං නොවී ඉඩ දෙන්න ...
විළකමින් වැලි මිදුලේ ඉරි පැතුම්
කවා එන බත් කටක් ආ සැහින් පාසලෙන් ...
රැයෙන ගියා පාසලාවනට දුස දෙතම

පන්සලේ පල්ලියේ කෝවිලේ
සෙත් කවි යාතිකාද පුජාද ...
ඉවර නැත මා නමින් නුඹ කෙරූ ...
ඕ ලෙවල් කඩුල්ලෙන් පන්වන්න

නොගියත් නගරයේ මහ විසල් පාසැලට
ආවෙමි අම්මේ මම සිංහළයේ යුධ බිමට ...
කරන්නට බැරි වුනත් මහ ලොකුම මිනිසෙක්ව
මේ කරපු පිනම ඇති අම්මේ නුඹේ නිවනට ...

විඩා බරයි දුෂ්කරයි යුධ බිමේ ජීවිතය ...
එනමුත් ලක්මැතියන් දෑ රැකගත යුතුය අපි
දෙන්න වුනොත් කවදා හරි සතුරා වෙත ජීවිතය ...
එපා හඬන්නට අම්මේ නුඹේ පුතුව පැලී යාවී

සෙ/275 345
කෝප්‍රල් වනසිංහ ඩබ්ඩබ්එම්පීකේ
4 ශ්‍රීලංසංබ

හැර ගිය පෙම්වතියට

ලොව නිදන සැම රෑ
සුභ සිහින දකිවා
හදේ නැති උණුසුමට
මගේ කවි රැදේවා
ජීවිතයේ කිසි දිනක
නුඹට දුකක් නොවේවා ....

හදේ රැඳි විඩාවට ....
ලොවේ රැඳි සිසිලක්ව
මුවේ රැඳි දුක් බවට
නෙත් පුරා දසුනක්ව
මම නුඹට සුභ පතමි
ජීවිතයේ තුරාවට ....

සිනා මල් මිට සමග ....
ජීවිතයේ යලි වඩන
කඳුළු නෙතු පුරවන
යලි යලිත් නොම හඬනු
සිත ලඟයි හැමදාම
දුර ඉඳන් සුභ පතමි ....

සෙ/276 728 සංසෙ ප්‍රියකමල් එම්එම්එස්
5 ශ්‍රීලංසංබ.

...... හදවත නුඹය මට ....

මගේ අවිය නුඹ හදවත
එතු දැතට මගේ හදවත
මම මැරුනත් මගේ හදවත
හඬනු එපා නුඹ හදවත

ලක් මැණිගේ නුඹ හදවත
සෙබල අපගෙ නුඹ හදවත
නුඹ නැති දා මගේ හදවත
මියෙනු සැලෙයි මගේ හදවත

සෙ/275 884 සංඥා සෙබළ දීප්තසිංහ ජේජ්
5 ශ්‍රීලංසංබ.

මඩකලපුව 5 ශ්‍රීලංසංබ ඒකකයේ 'සී' කණ්ඩායම කිරාන් යුධ හමුදා කඳවුරේ සේවයේ යෙදී සිටියදී 1998.12.31 වන දින උපන් දේශය වෙනුවෙන් දිවි පිදූ සෙ/275 823 සැරයන් රංජිත් ප්‍රියන්ත එච්එම්, සෙ/275 971 කෝප්‍රල් ජයරත්න පීජීජ්, සෙ/276 111 කෝප්‍රල් තෙන්නකෝන් ඩබ්එම්එන්, සෙ/116 086 ලාකෝ රත්නායක ආර්එම්, සෙ/1086 70 ලාකෝ සමරතුංග ඩබ්එච් සිහි කිරීම පිණිස.

නුඹලා මිය ගියේ නැත
මිය යන්නේද නැත ......
මිය ගියේ ජීවත් වී සිටින අපය
මතකය අලුත් වී අතීතය ආවර්ජනය කරමු ....
දේශයේ උපන් විරුවනි
ඔබ පැතූ ලෝකය
ගොඩ නගන්නට ....
සියලු සතුරන් නසාලනු
ලෙසින් ඒ ඔබේ ....
සුන්දර තුරුණු විය
මව් බිම නාමයෙන් කැප කෙරුවෙමි ....
පිපිලා පරවී යන්නට ඇයි කුසුමන් පිපුනේ
කෙසේ නම් අමතක කරන්නද? ....
අපේ ඒ අසුන්දර යුධ භූමිය
ජාතික විරුවෙකු ලෙස ....
ඔබගෙන් පසුව ඒ අඩුව පුරවන්නට
ඔබේම සොයුරන් කැලක්
පෙළ ගැසී සිටිනු තුරාවට ....

සෙ/277392 සංඥා සෙබළ චමින්ද කේඩබ්පී
5 ශ්‍රීලංසංබ.

සිතුවිලි සෙබල් තෙලි තුඩින්

මාගේ සිත

නුඹ මට එපා ...
නුඹ මට එපා ...
හදවත දෝංකාර දෙයි මගේ
තාමත්
නුඹේ අම්මා
ගොසින් මා කෙරෙහි වෛරයෙන්
දොස් පැවරුවා
අත්තම්මා අතින්
කිසිදාක
මා එපා යයි සිතා
'මැණික'
නුඹේ ඔය බොළඳ සිත
එදා ....
මා කෙරෙහි පැරුනා තදින්
මට තාම මතකයි හොඳින්
ඒ උනත් වෛරයක් නෑ
ඇති වුනේ
මා සිතේ නුඹලාට

බලලත් නිලධාරී II වික්‍රමරත්න කේජ්
4 ශ්‍රීලංසංබ.

මැණියෙනි වඳිමි ඔබේ දෙපා

ආදර පෙම්වතිය අත රැඳි ආයුධය
තුන් තිස් පැයේ තුරුලේ උණුසුම් සුවය
රණ බිම විරාමය මට රන් කහවනුය
මේ කවි ලියුම මගෙ සුදු අම්මා වෙතය

සුවයේ සිටිමි මම ඔබටත් එලෙස පතා
පවසමි මගේ තොරතුරු මා හොඳට සිතා
අම්මේ ඔබේ මේ සුරතල් පෙවැනි පුතා
ඩැහැගෙන යන්නේ නැහැ කොටියා කියන සතා

දවසට වරක් වත් කුස ගිනි නිවෙනවාදෝ
අව්වේ පැයවනවද වැස්සේ තෙමෙනවාදෝ
හමනා සුළං ගිණි දැනෙනවාදෝ
ඒ දළු තුළින්වත් සුවයක් ලබනවදෝ

ගිණි දහවලත් අම්මේ මට රැයකි සදා
හිරුසඳ පවා මා දන්නේ නොමැතා මෙදා
මා මේ ලොකයට එවූ මැණියට වදා
අම්මගෙ දෙපා මුල වැටිලා සිඹිමි බදා

සෙ/275 6 44
ලා/කෝ කුමාර කුලතුංග ආර්එන්ආර්
4 ශ්‍රීලංසංබ.

සෙබලෙකුට අහිමි වේද ආදරය

ආදරය යනු කුමක් ද?
මෙය අප ජීවිතේ ලැගුම් ගත්
දෙයක්ද? මා නොදනී.
තල්වට අවියක සිටින අපට
ආදරය උරුම නැද්ද
සිටුමාලිගා වලට පමනද
උරුම වුයේ ආදරය
එහෙත් කිමද අපගේ වරද
අපට උරුම මරනය පමණද
පෙම්වතිය
ඇයිද ඔබ මා හැර ගියේ
සිටුවරයෙකු සොයා

සෙ/277490
සංසෙ අසේල කුමාර කේඑන්
4 ශ්‍රී ලංසංබ

...... රණබිම ....

දයාබර සෙබල සොයුරනි ....

ලොවම සුව නින්දක පසුවන
මැදියම් රාත්‍රියක ....
අපි ගිනි අවිය සුරත දරා
නිදි වර්ජිතව ලබා නිඳින්නේ ....
අඳුරු රැය රුදුරු විය හැකි නිසා නොවේද ......

එසේ නම් යම්දාක අපගේ ....
උත්සහය මත ජය ....
නියතයෙන්ම අත්වනු ඇත
මගේ ජීවිතය රණ බිමට අහිමි උනත් ....

නිවහල් දැයක උරුමය
සඳහා දයාබර සෙබළ ....
විරුකැළ රණ බිමේ හිඳීව් ....

සෙ/275 875
ලාකෝ කොතලාවල එන් ආර්එස්පී
5 ශ්‍රීලංසංබ.

සාමයේ මල් පිපේවා රට හතර වට

ඉගෙනුම අවසන්ව විදුබිම ඉක්ම ගියා
සුවිසල් සමාජය යුධ බිම තෙක්ම විය
රැකියාවක් ලෙසින් රැකුමට උපන් දැය
නිළ ඇඳුමක් පැළඳ සොල්දාදුවෙක් විය

රණ නිළ ඇඳුම තුල තේජස් ගතිය තියේ
ගිණි අවි මානමින් එනිසයි පෙරට ගියේ
මිනිසත් - බව නැතොත් දෙපිලෙහි සැමගේ ළයේ
"කොස් කෙටුමට" නොමැති කඩු "යුද්දෙවද" නොයේ

හැම ලක් වැසියෙකුම දමිලුන්, සිහලුන්ම
සතුරන් කවිද .... වැදගත් තෝරාගැන්ම
පටු අරමුණින් ගැටෙනා ලක් වැසියන්ම
මග පාද ගනී නැසුමට...... සියතින්ම

මව්පිය, සොහොයුරන්, බිරිඳන් සහ දරුවන්
තනිකර දමා යුද්දෙට ආ සැම විරුවන්
වැනසිය යුත්තේ "කොටි" යන දඩයක්කරුවන්
අන්අය සියලු දෙන "ලක්මෑණියගේ" දරුවන්

ඉසුරින් පිරුන අප ඉපදුන පුංචි රට
එක් සේසත් කරමු යුධ බිය බැහැර කොට
ඔල්වරසන් නැගී අත්වැල් බැඳෙන විට
"සාමයේ මල් පිපේවා" රට හතර වට

සෙ/66479
කෝප්‍රල් ජයලාල් කේඑම්එස්
3 ශ්‍රීලංසංබ.

බංකර් කුරුටු ගී

රජ කුමාරුවෙක් නොම වෙමි මම සැප විඳින
දුප්පත් කොල්ලෙක්ය හමුදවට බැඳුන
එනමුත් හැකිය රට වෙනුවෙන් දිවි දෙන්න
සුර සැම එපා නිදහස විතරක් දෙන්න

හෙලයට රත්තරං විරුවෙක් බිහි කරලා
ඇයි ඔබ අඬන්නේ මුතු කඳුලැල් සලලා
නොහඬන් අම්මේ නොහඬන් කඳුලැල් සලලා
නුඹ පුතු මිය ගියේ ලක් අම්මට වැදලා

මට ඇති නිසයි නොපනත් කම් පිටු දුටුවේ
හැඩි දැඩි නිසයි තිසි වැඩ ගැන මා සිතුවේ
රට ගැඩු නිසයි අවි ආයුධ මුව බැලූවේ
සිත එඩි නිසයි සෙබලෙකු වන්නට සිතුවේ

රට රැක ගනිමු යන අධිෂ්ඨාන තබාගෙන
යුධ පුහුණුව ලැබුවෙ මා දුක දරාගෙන
අණදෙන හැම හැනම යම් අවි දරාගෙන
අපි දිවි දෙන්නෙ කොටි සතුරව මරාගෙන

මට නැත ගුහචාර කුජ බුද ගුරු රවියයි
ඔබ මගෙ සොඳුරු ලිය මා ඔබෙ ඉටු දෙවියයි
ඔබ මෙන් මගෙත් සැම දේටම සිත එඩියයි
ඒ ප්‍රිය සොඳුරී මා අත රැඳි ගිනි අවියයි

කඩුවත් රැගෙන රජවරු සතුරන් මැරුවෝ
ඒ දෙය කරයි දැන් සිංහල යුධ දරුවෝ
සාමය තව තවත් දින දින පල දැරුවෝ
වෙයි අද සෙබලු මේ සිරිලක හෙළ විරුවෝ

"යනු "ය" යනු කිසි විටකදි නැහැ දැනුනේ
යනු "ය" යනු නිතරම පෙරටයි ඇදුනේ
යනු "ර" යනු සෙබලෙකු යැයි මට හැඟුනේ
යනු "ය" යනු එනිසා අප හට ලැබුනේ

සෙ/66599 කෝප්‍රල් බන්දුලසිරි කේ
3 ශ්‍රීලංසංබ.

සිතුවිලි සෙබළ තෙලි තුඩින්

අහිමි සෙනෙහස

සෙනෙහෙ අහිමි ගියද මවුපියො දෙන්නගේ මට එද
කිරි කැටි බිළිදෙක් උනාලු කිසිත් නොදත් මා එද
දරු සෙනෙහස ඇති උනාගෙ මගෙ කිරි අම්මට එද
මව් කිරි වෙනුවට පිටි කිරි හදලා දුන්නලු එද

සිනහා පපා සුරතල් ඒ මගෙ සීයගේ තුරුලේ
සැමදමත් නිද ගත්තේ මගේ ආච්චිගේ උකුලේ
ඇයි...? අම්මේ කිරට නොහැරුනේ මගේ ඔය රතුලේ
දරු සෙනෙහස දැනුනෙ නැත්තෙ ඇයි ඔබෙ හද පතුලේ

දවසින් දවසට සතියට මාස ගෙවුනා
මෑණි නැතත් පියා නැතත් මා සුවසේ වැඩුනා
සිහිනි වදන් මුව හසරැල් මගේ සීයට පෙනුනා
අපේ ගෙදර හැමදමත් මා සුරතල් හපනා

මගෙ අම්මා සිහිනෙන්වත් මා බලන්න ආවේ නැහැයන
ඉන්න තැනක් යන්න තැනක් මා එතකොට දන්නේ නැහැයන
මවු පියො දරුවන් දමලා යන බව මම දන්නෙ නැහැයන
අම්මගෙ සෙවනේ වැඩෙන්න මා පෙර පිං කරලා නැහැයන

සිවු වසයි පස් වසරයි මා පාසැල් යන වයස
හැමදමත් මා පන්තිය උනාගෙ හොඳ සිසුව දක්ෂ
ඉක්මනටම ළං උනාගෙ විදු බිමෙ සමුගන් දවස
සිතට නැගුන යුද බිම වෙත යන්නට මට එද සවස

මගෙ සීයගෙ මගෙ ආච්චිගෙ දෙපා නැමද අවසර ගෙන
යුද බිම වෙත මම ආවා සතුරන්ගේ බල බිඳ ගෙන
බුදු ධර්මයේ සතප බලේ බල මහිමය පෙන්නා ගෙන
රටටම ආලෝකය දෙමි හැම බාධක බිඳ ජය ගෙන

සෙ/276 368 සංසෙ ප්‍රසාද් සංජය චන්ද්‍රදස
3 ශ්‍රීලංසංබ.

රට රකින්න පෙරට එන්න

පෙරට යමු අපි රැක ගන්න රට
නොයමු පස්සට ජයක් නොලබා
රැක ගන්න අපේ සිහල ජාතිය
දෙන්න සොයුරනි ඔබගෙ ශක්තිය

රටේ සාමය, අපගෙ දියුණුව
පතා වෙහෙසෙමු දිවා රෑ දෙක
එවිට බැබලෙයි ලොවේ දසදෙස
අපගෙ සිරිලක් දේශය සැමවිට

සෙ/276 787 සංසෙ ආරියසිංහ ආර්ඩීසී
5 ශ්‍රීලංසංබ.

"සෙබළාගෙන් පෙම්වතියට"

අඳුර සමගින් ගලා ආවේ "ලේ" සුවඳ මුසු මද තළක්
දකින හැම වත සැනසුමක් නැහැ රැඳී ඇත්තේ විමසුමක්
රට රකින්නට දිවි රකින්නට කරන්නට ඇත හරබයක්
ඉතින් කෙලෙසද ඔබෙ නමින් මා තවත් ලියනුයේ "පෙම් කවක්"

පුරුදු පෙම්වත් ලොව සරන්නට නොහැකිමුත් අපහට නිතින
ඔබේ ළමැදට තුරුළු වු බව දිටිමි.... දවසක සිහිනයෙන්
නුදුරු දිනකදි නිවාඩුව ලබ සතික එන්නම් "රත්සරන්"
එතෙක් පෙරමග බලා ඉනුමැන මවා මුවගේ "සිනහවක්"

සෙ/275141 ලා/කෝ කුමාරසිරි ආර්එම්පීඑස්
3 ශ්‍රීලංසංබ.

මුළු රට ජයගත්තා "යුද සෙබලගෙ" නාමෙන්......

සිටියත් රුදුරු අවියක් මා අතෙහි දරා
නොසිතමි නොපතමි යන්නට යුද බිමක් කරා
නොකරමි කිසි දිනක අවැඩක් අවිය දරා
සැමවිට සිතමි යන්නට හොඳ විසඳුමක් කරා

ගිනි අවි නිතරම මා අත තිබෙන නිසා
හැමවිට ඔබ සිතමි මා වධකයෙකු ලෙසා
රාජකාරියට මා කැපවී සිටින නිසා
එලෙස සිටින්නේ මා යුද සෙබලෙකු වීම නිසා

මා සෙබලෙකු නිසයි ඔබ හට බිය සිතෙන්නේ
එනමුත් මා අත ද කරුණාබර තියෙන්නේ
ඇතැමුන් හැමවිටම මා ගැන සිතන්නේ
"සෙබලා" නමයි හැම විට යුද කරන්නේ

මා ගිනි අවි ගත්තේ සාමයට
හැමවිට නොසිතන්න යැයි යුද්ධයට
අප සැම සිතමු ඉන්නට සැමද සාමයට
යුද සෙබලාද සහයෝගය දෙයි ඔබලාට

මව් බිම සුරකිමි යුද සෙබලා හැමදමත්
මව් බිම වනසති සතුරෝ හැමදමත්
සිටියත් බල බලා බියෙන් කවිරුත් හැමදමත්
නොබියව ඉදිරියට යන්නේ "සෙබලයි" හැමදමත්

සැපසම්පත් අහිමියි මා සෙබලෙකු වීමෙන්
රට දැය සුරකිමි හමුදවට එක් වීමෙන්
මගේ රට සුරැකුණා මා හද එඩිතර වීමෙන්
මුළු රට ජයගත්තා "යුද සෙබලගේ" නාමෙන්

සෙ/66042 බලලත් නිලධාරී II පෙරේරා ඩබ්ලිව්.වයි.
3 ශ්‍රීලංසංබ.

සෙබල පැතුමක්

සිරි සරසවිය විදුපියසින් ලබ තිබද
මගෙ සිරිලකට බුදුදහමේ පෙම් බැන්ද
රැකගවු පිනිස සතුරන් හා කර යුද්ධ
අවි ගම් අතට අම්මේ මට එවි නැද්ද

වෙඩි හඬ ඇසෙයි සැමවිට සැම දසතින්ම
මම නිදි වරමි ඔබ හට සුව නින්දේද
බිරිඳත් පුතත් මම එන මග බලනවද
සිත වෙර වඩමි යුතුකම ඉටු කරන්නම

සතුරන් නසා මව් බිම ජය ලබන තුරා
දුක මහ යොධ වෙර වීරිය ලැබෙන තුරා
අම්මේ ඔබේ කිරිවල බල තිබෙන තුරා
පසු නොබසිමි ජය සත් බෙර නැගෙන තුරා

යුද්ධය නිමාවී සමගිය පැතිරෙන්නයි
අළුත් ලොවක නව අරුණළු නැගෙන්නයි
එකම හඬින් හැම ජන හද හැගෙන්නයි
සාමය උදාවී සිරිලක දිලෙන්නයි

සෙ/275950 කෝප්‍රල් සනත් කුමාර කේජ්
5 ශ්‍රීලංසංබ.

නිදහස් අදහස්

කුමටද මේ කුහකකම්

පෞද්ගලිකව මම යම් කාර්යක නියුතු වන්නේ නම් ඒ සඳහා අසීමාන්තිකව කැපවෙමි. මගේ කාර්යයට මම ආදරය කරමි. මා හා කැපවීමෙන් දයාබරව වැඩකල නොහැකි අය මා හා උරණ වේ. මුනිච්චාවට සිනහවී හීතියට බෙල්ල සපන්ඩ හදයි. නමුත් මගේ වෙහෙස පොදු කාර්යයක් වෙනුවෙන් යන්නද අනයන්ගේ යහපතට හේතුවෙනවා යන්නද ඔවුන් නොහිතයි. මම ඒ පිළිබඳව කෝපයට පත් නොවෙමි. නමුත් ශෝකයට නම් පත්වෙමි. අප දුකට හෝ කණගාටුවට පත්වු විට ඔවුන් සතුටට පත්වෙයි. නමුත් ඒ සියල්ලොම නොහිතන කරුණක් වෙයි. ඒ මල් වඩම් ගෙන එන්නේ තමන්ගේම අවමඟුලට බවය.

මම කුමන ක්ෂේත්‍රයක නියුතු කුමන වයසේ අයෙකු වුවද කටයුතු කරන්නේ පොදුවේ බව මම දනිමි. පොදුවේ වැඩ කරද්දී අපට ඇතැමුන් පාලනය කරන්නටත් ඇතැමුන්ගෙන් පාලනය වන්නටත් සිදුවේ. කාටත් යටත්විය නොහැකි අය සේම කාගේවත් දියුණුව අභිවෘද්ධිය බලා සිටිය නොහැකි අයත් අප අතර වේ. එනිසා පොදු කාර්යයන්වලදී සිත දුකට පත්කර ගන්න අපට සිදුවේ. එය ස්වභාවික සංසිද්ධියකි. වරද එතැන නොවේ සිතිවිලි වලය. ඇතැමුන් තම නායකත්වයට ඊර්ෂ්‍යා කරයි. ඇතැමුන් අවධානමට ලක්වෙනු බලා සතුටු වෙයි. ඒ සියල්ල සිදුවන්නේ ඔහු හෝ ඇය තමන්ට අවනත විය යුතු යැයි සිතිවිල්ලෙන් තමා පෙලෙන විටයි.

ඇතැම් ආයතනවල වැටුප, කීර්තිය කෙනෙකුට වැඩිවු විට ඔහු විනාශ කර දැමීමේ අසාමාන්‍ය හැඟීමක් කෙනෙකුට ඇතිවිය හැක. දක්ෂ අයෙකු යටපත් කරන්නට මෝඩයා වෙර දරනවා විය හැකිය. හුදෙක් මෙය මානසික රෝගී තත්වයකැයි සොයාගෙන තිබේ. ළඟ ඉන්න එකාගේ කෝප්පය තරමක් ලොකු නිසා කැඳ හැළියටම වස දමන්නට තරම් මෝඩයා ප්‍රබලවේ. මෙවන් චරිතවලට ඉකුත් කාලයේ කීවේ "චව් චව්" චරිත කියලයි. යම් කාර්යයක නොහොඳම කියන ඔවුන් එහි හොඳ මග ගැන ඉඟියක් හෝ දෙන්නේ නැත. මේ කුහකකමෙන් මිදෙන්නට මිනිසුන් වන අපට හැකියාවක් තිබිය යුතුයි. තමන් තමන්ගේ ආයතනයේ හෝ වෙනත් තැනක යමෙකු හා උරණ නම් කාරණාව සිහිය යුතුයි. අන් කෙනෙකුට අධර්මිෂ්ටයා යැයි අත දිගු කරන උන් කෙතරම් අපිරිසිදු චරිතදැයි අපිටම වටහාගත හැකිවනු ඇත. කුමටද මේ කුහකකම් ඉපදී මියයන සුළු කාලයට.

සෙ/276965 සංසෙ ගාමිණී කුමාරසිංහ කේඑම්
5 ශ්‍රීලංසංබ

ලිපිකරුවෙකු වන ඔබ මොන වගේ කෙනෙක් ද? ....ඔබගෙන්ම අසා දැනගන්න ....

වත්මන් ශ්‍රී ලංකාව තුළ පවතිනා වු බෙදුම්වාදී ත්‍රස්තවාදය හේතුවෙන් අප දීර්ඝ කාලයක් තුළ යුද්ධයක සිරවී සිටියි. මෙම යුද්ධය ජයගැනීමට යුධ හමුදාවට නව පාවත් නිලධාරී/සෙබලුන් කඩිනමින් බඳවා ගැනීම අවශ්‍යය. එය එසේ සිදු වුවත්, ඒ හා සමානව ඔවුන්ගේ පාලන රාජකාරී ඉටුකිරීම සඳහා ප්‍රමාණවත් පරිදි ලිපිකරු වෘත්තියේ යෙදවිය හැකි සෙබලුන් බඳවා ගැනීම ඉතාමත් මන්දගාමීව සිදුවන්නකි.

මෙවන් වකවානුවක සංඥා බලකායේ සිටින ඔබ අප සැමදෙනාටම පැවරී ඇති රාජකාරී වගකීම අතිමහත්ය. රාජකාරිය කොතරම් අසීරු වුවත් එය විනෝදයෙන් ඉටු කරන්නේ නම් එතරම් අසීරු නොවේ. ඔබ ඔබට පැවරෙන සහ ඔබ විසින් කළයුතුව ඇති රාජකාරිත හරිහැටි සහෝදර සෙබලුන් ඉටු කරන්නෙක්ද? එසේ නොමැති නම් කාගෙන් හෝ ලකුණු ලබා ගැනීමට හෝ යම්කිසි වාසියක් බලාපොරොත්තුවෙන් රාජකාරී කරන්නෙක්ද? එසේත් නොමැති නම් අයෙකු බේරීමට පමණක් රාජකාරී කරන්නෙක්ද? ....

ඒය කෙසේ වෙතත් සත්‍යය නම් මෙයම වේ. ඔබගේ රාජකාරියට ලකුණු ලැබෙණුයේ ඔබගෙන්මයි. ඔබ අප රාජකාරියෙන් සමුගත් දිනයකදී අතීතය සිහිකර සතුටුවිය හැකි නම් එය තමයි ඔබ රට ජාතිය වෙනුවෙන් සේවයක් කල බවට ලැබෙන හොඳම සාක්ෂිය.

මා/සැරයන් සුනිල් ඩබ්ජ්
5 ශ්‍රීලංසංබ.

මේ ගැනත් ටිකක් හිතන්න

යුධ හමුදාවේ රාජකාරී කරන කාලය තුල එකිනෙකාට විවිධ අත්දැකීම් ලැබෙනවා විශේෂයෙන් කරන රාජකාරී සහ රාජකාරී ප්‍රදේශය ඒ වගේම විවිධ පිරිස් සමග නිතරම එකතු වෙමින් තමයි අපි ජීවත් වෙන්නේ හැමෝටම තමන් සතු රාජකාරී කොටසක් සහ එහි වගකීම පැවරෙනවා මෙය නිතර වෙනස්විය හැකියි. නමුත් රාජකාරී කරන ප්‍රදේශය අනුව කැපවීම අඩුවැඩි වෙනවා ක්‍රියාත්මක ප්‍රදේශයක රාජකාරී කරන විට හැමෝටම "නායකත්වය" කියන වගකීම රාජකාරී කොටස් අනුව පැවරෙනවා ඒ නායකත්වය තුලින් ඉහල නායකත්වයට ලැබෙන සහයෝගය තුලින් රාජකාරී කිරීමේ පහසුව නිරන්තරයෙන් උදාවෙනවා. හැමෝම එකිනෙකා තේරුම්ගෙන කටයුතු කිරීම තුලින් අපිත් එක්ක සිටින අය රැකියාව අසහැර ගෙදර නොයයි. මෙහිදී තමන් සමඟ සිටින අය දැනුවත් කිරීම තුලින් මේ යුද්ධයට උරදීමට එක්වන අය රැඳී සිටිම් සැමදා අප හා ....

උපන්න දේශයේ ගරුත්වය දිනූ මව් බිම් නිදහස සිංහලේ පෞරුෂත්වයෙන් හෙබි ජාතිකානු රාගයෙන් තරුණ හදවත් යුද්ධයට උරදෙන්න ගියාම නිරායාසයෙන්ම සිත්හි අපදිනව අපේ රට, ජාතිය, ආගම නිදහස පිළිබඳව වගකීම යුධ පුහුණුව මනාව වටහාගත් තැනැත්තෙක් යුද්ධයට බිය නොවෙති. මෙය තවත් සාර්ථක වෙනවා පිරිසක් වශයෙන් එකට එකම අරමුණක් උදෙසා කැපවීමක් තුලින් භික්මීමෙන් කරන යුධ පුහුණුව එකිනෙකාට මනාව වටහා ගැනීමෙන් එකිනෙකාගේ හැකියාවන් දිනපතා තේරුම් ගැනීමෙන් පිරිසක් වශයෙන් රාජකාරී කිරීමේ පහසුව සැලසෙනවා.

තවද රාජකාරිමය වශයෙන් එකිනෙකාගේ පාලනය පහසුව සඳහා නිලතල යොදා ගනිමින් සාමානත්වයෙන් සැලකීම තුලින් හැම කෙනෙකුගෙන්ම ලබාගත හැකි සේවය හා කැපවීම ඉතා විශාලව නොකඩවා ලබාගත හැකි බව සත්‍යයකි.

තවද දක්ෂ පාලනයන් සිටින තැනක සේනාව බිඳ නොවැටී කාර්යතුර නායකයින් තුලින් රටට කෙරෙන මෙහෙවර අති විශාලයි. තමන්ගේ නායකත්වයෙන් නායකත්වයේ විශ්වාසයෙන් තමා වටා රැඳී සිටින පිරිසගෙන් ඉටුවන සේවය අති විශාලයි. නිතරම හඳුනා ගැනීම තුලින් එකට වැඩ කරන විට බල කිරීමකට නොව නිහාමිතා වැඩ කිරීමටත් නිරායාසයෙන්ම ඉදිරිපත් වීමටත් තමන් එක්ක සිටින පිරිස හැඩගස්වා ගත යුතුයි. තමන් සමඟ සිටින හට පිරිස මනුෂ්‍යත්වයෙන් හා බුද්ධිමත් බැවින් පෝෂණය කල යුතුයි. රාජකාරී කිරීම තුළින් මොවුන්ගේ යුධ මානසිකත්වය පීඩාව පහකල යුතුයි. තමන් කරන කැපවීමට ලැබෙන ප්‍රතිලාභ ඒ තුළින් තමන්ගේ ජීවිත පැවැත්මට යොදාගන්නා ආකාරය පවුල් සංස්ථාව තුළ තමන්ගේ වගකීම හා නායකත්වය තේරුම් කරල දීම ඉතා වැදගත්.

එක්ව සිටින සහෝදර සෙසු අය සමඟ ඔවුන්ගේ ප්‍රශ්න විවෘතව සාකච්ඡා කලයුතුයි. ප්‍රශ්නයකදී ගතයුතු තීරණ හා ඒවාට නොබියව මුහුණ දෙන සැටි පෙන්වා දිය යුතුය. කිසිම හදිසි අවස්ථාවකදී යුධ වාතාවරණයක් තුල හෝ සිවිල් ජීවිතයේ කල්පනා කිරීම හා බුද්ධිමත් තීරණ ගැනීමේ හැකියාව උසස් මට්ටමකට ගැනීමට පෙලඹිය යුතුයි. නායකත්වය තුළින් සෙබලෙකුට අවශ්‍යම දේ පුහුණුවේදී හා රාජකාරී කිරීමේදී නිරායාසයෙන්ම ලබාදිය යුතුයි එය නීරස වුවත් පසුව වැඩදායක බව ඔවුනට වැටහේවී.

පිරිසක් වශයෙන් එකට වැඩ කිරීම තුළින් ලබාගන්නා ජයග්‍රහණය ස්ථිරයි. අවදානමකට ජීවිතය මොන යම් ආකාරයකට ලක් වුවත් එකට සිටින පිරිසගේ සමගිය තුළින් ඔවුන් අපව හැර නොයයි. කිසිදාක රාජකාරිය වගකීම බරපතලකම පැවරීමෙන් බලාපොරොත්තු ඉටුකර ගත හැකියි. නිබඳවම නිතරම තම පිරිස ජීවිතයට සතු කිරීමත් වැලකිය යුතුය. රාජකාරී කිරීමේදී මේ රටේ හැම පුරවැසියෙකුටම තිබෙන අයිතිවාසිකම් හා ආත්ම ගරුත්වය ගැන වටහා දිය යුතුය. ඔවුන්ට මේ ලෙස එක විදිහට සැලකීමට ඉඩ නොදිය යුතු අතර, එය තත්වය පුරුදු නොකල යුතුය. තම හට පිරිස් නියම සතුරා තෝරාගෙන කටයුතු කල යුතු අතර, අන් අයට සමානත්වයෙන් අපේම සහෝදර පිරිසක් ලෙස බැලීමෙන් ඔවුන්ගෙන් අපට ලැබෙන වාසි අතිවිශාලයි. අපගේ සේවා ස්ථානයට හා යුධ හමුදා නාමයට ඔවුන් පිළිබඳවම ගරු කරනු ඇත. ඒ අපේ හැසිරීම් රටාව තුළින් ඔවුන් අපව විශ්වාස කරනවා. සතුරාගේ තොරතුරු නිරායාසයෙන්ම ඔවුන් අපට ලබාදෙනු නිසැකය.

"යුද්ධය තුළින් මිනිසත් බවින් පිරිහෙන අයෙක් වැඩදායක සෙබලෙක් නොවෙයි. මගේ හැඟීම" තමන්ගේ වගකීම නියම සතුරන් සොයා විනාශ කිරීමත් සිවිල් ජනතාව ආරක්ෂා කිරීමත් විනා ඔවුන් නාඩන පීඩනවලට ලක් කිරීම නොවේ යන්න වටහා දිය යුතුය. තවද තම පිරිස්වල නියම විලාශය සෙබලෙකුට තරම් වන දේ හුරු කල යුතුය. රාජකාරී කරන්න ගියාම අමනුෂ්‍යයන් ලෙස හැසිරීමට ඉඩ නොදිය යුතුය. මහත්මයෙක් තුලින් යුද්ධයට ලැබෙන පිටිවහල අතිවිශාලය. ඒ තුලින් සතුරන් නැවත උපදින්නේ නැත. ඇතිවී සිටින සතුරන් විනාශ කර අන් අයට මිතුරන් කර ගැනීමට කටයුතු කල යුතුය. සමහර අවස්ථාවල උණ්ඩ දහසකට කල නොහැකි දේ එකම වචනයකින් කල හැකි බව සිතනවා. සමගිය හා සාමය නායකත්වය තුලින් යුද්ධය ජයග්‍රහණය කරමු. උපන්න දේශයට ජාතියට ඉක්මනින් නිදහස උදාවේවා යි ප්‍රාර්ථනය කරමු.

සෙ/275308 සැරයන් ප්‍රසාද් ධර්මසේන එස්කේ
5 ශ්‍රීලංසංබ.

නොනිමි ජීවිතයක නොනිමි රැකියා

පෙර රජදරුවන් මෙන්ම බ්‍රාහ්මණයෝ තමන්ගේ අත වැඩ කිරීම සඳහා කුලියන්ට බෙදා රැකියාද බෙදා දුන්නේ තමන්ගේ රෙද්ද පෙරෙද්ද පවා සෝදා ගැනීම සඳහා රැකියාවක් ආරම්භ කර දෙමිනි. එදා පටන් මේ වනතෙක් මෙසේ රැකියා වෙන්වුයෙන් තාවද, එසේ එම කුලයෙන් අයිති රකනාව කරගෙන යති.

අද පවතින ප්‍රශ්නය නම් සුදුස්සාට සුදුසු රැකියාව අහිමි වීමයි. හොඳ නුවණැත්තෝ නොසිටිය නොව එහෙත් තුවක්කු පාවිච්චි කර ඔවුන් උසස් රැකියා ලබාගන්න. අද උපාධිය ලබමින් පාරට බසින තැනී. තමන්ගේ දැනුම බෙදා දීමට වෙනත් කෙනෙකුට කියාදී [illegible] කරවීමට ඔවුන්ට ඉඩක් නැත. ඒ තුනදෙනා උගතුන් ලෙස [illegible] අය සෑම රැකියාවකටම යොදන නිසාය.

දක්ෂතා අත්තා අතරින ලෙස උපාධිය ලබා [illegible] දුරු කරගැනීමට වෙහෙසෙන [illegible] උන් දැන් දැන් එකතුවී රටේ උද්ඝෝෂණ ඇති කරයි. ඔවුන්ට සිදුවී ඇති අසාධාරණ [illegible] පවසයි. ඉතින් අප කුමක් කළ යුතුද? [illegible] දිය යුතුයි. පළමුව ජාතිවාදී අර්බුදය විසඳිය යුතුයි. [illegible] යුද්ධය නිමා කරමු.

[illegible] යුද්ධය නිමා කරමු. අපි [illegible] වෙමු. [illegible] ප්‍රශ්න [illegible] සිටිනෙමු.

සෙ/277165 සංසෙ හේමසිරි කේඑම්එස්
5 ශ්‍රීලංසංබ.

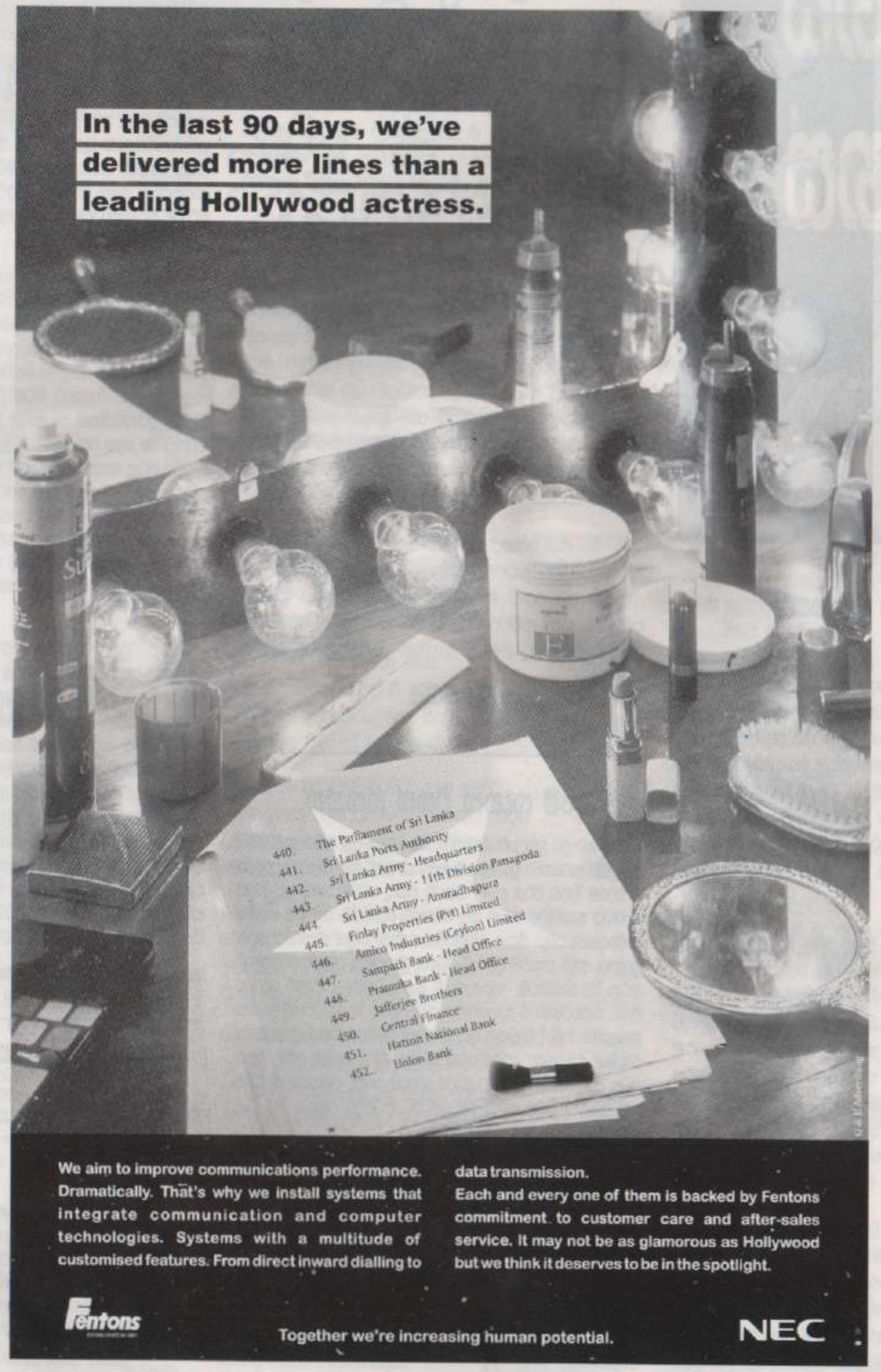

With Compliments from

278, Union Place, Colombo 2. Tel: 302302, Fax: 302333.

Simply Different

මෙහෙවර

සාමය රජයන හෙටක්
උදා කරන්නට
උපන්න දේශයෙ
උරුමය රකිනට
දිවි නොතකා මෙහෙවර කරනට
පෙරටම ඇදෙනා හෙළ රණවිරුවෝ
කාගෙද මේ ලක් විරු දරුවෝ
මිහි මවගේ දරුවෝ ....
ලැබෙනා කිසිවක් ගැන සිහින නොදකිනා
තිළ කල ගැන රට ගැන සිතනා
මතු පරපුර මෙහි රජ කරවන්නට
නිදහස් සුසුමින් දිවිය ගෙවන්නට
නිළතල නොව රට ගැන සිතමින්
සතුරන් සොයමින් පෙරටම ඇදෙනා
ජාතියෙ සම්පත ජාතියෙ ශක්තිය
කාගෙද මේ ලක් විරු දරුවෝ
මිහි මවගේ දරුවෝ ....
සමගිය ශක්තිය බව සිතනා
යහළු මිතුරු සැම එකතු වෙලා
අවි වැඩි දිව රෑ දෙක නොබලා
මව්පිය සොහොයුරු සොහොයුරියන්
සැමගෙන් වෙන්වීලා
බිරිඳද දූ දරුවන්ගෙන් ඈත් වෙලා
යුධ පිටියේ එඩිතර ලය පා
පෙරටම ඇදෙනා
කාගෙද මේ හෙල රණවිරුවෝ
මිහි මවගේ දරුවෝ...........

සෙ/275 308 සැරයන් ප්‍රසාද් ධර්මසේන එස්කේ
5 ශ්‍රීලංසංබ.

ඉවසිල්ලක් නෑ මා හද

ගිනි අවිය අත දරා
මේ කුරිරු යුද්ධය පුරා
සතුරන් මගෙ රටින් නසන තුරා
ඉවසිල්ලක් නැහැ මා හද පුරා

තරුණ ජීවිතය කෙතරම් ලස්සනද
අපෙ ජීවිතයට හිමි ගිනි අවිය මද
ඉමක් කොනක් නැති යුද්ධය කුමකටද
සෙබල ජීවිතයක දුක කාහට කියන්නද

බංකරයෙ මා සිටින කල
සිහිවෙනවා අම්මා පෙව් කිරි එකල
කුඩා කල ඔබේ ඔවදන් ඇසූ කල
ඉන්නෙමි අද රණවිරුවෙකු ලෙස යුදපිටිය තුල

පස්වන ශ්‍රී ලංකා සංඥා ආධාරක බල ඇනිය
කල දස්කම් බොහෝමය නැගෙනහිර ප්‍රදේශය තුලය
බැබලේවා සැමදා මගෙ මව් ඒකකය
පතන්නම් රනවිරුවන්ට දළදා සමිඳුගෙ රැකවරණය

කේ: 27551 සංසෙ සම්පත් කුමාර ඩීඑම්
5 ශ්‍රීලංසංබ.

ප්‍රාර්ථනා

කටුකයි ජීවිතය එනමුත් අපට හුරුයි
සතුරන් කියන්නේ තක්කඩි අමන හොරුයි
වතුරේ සෙලවිල්ල පාරුව පදින තුරුයි
සාමය උදාවන දිගදුර නෑ අපට තුටුයි

සාමය සමාදානය යලි විකසිත වේවා
සතුරන් නැසේවා සාමය ගොඩ ඒවා
බය දුක යන සිතුවිල්ල අමතක වේවා
තිසරන බලෙන් අපි සැමටම ජය වේවා

සෙ/277244 සංසෙ අමරසේන ඩබ්ඩබ්පී
5 ශ්‍රීලංසංබ.

සෙබළ සොයුර

යුද්ධයේ කුරිරු භාවය
දුටුවේ නුඹය ලක්මවුනි
එය බිඳ හෙලන්න
සාමය ලොව ඇති කරන්නට
හැකි යුධ සෙබලුනේ
ඔබයි ජාතියේ සාම දූතයා....//

එක් නිමේෂයක් ගෙවී ගියත්
නව යෞවනයට තවත් දිනයකි
ඒ කුරිරු යුද්ධය නිමා කර
සාමය ලොව ඇති කරන්නට
රණ විරුවන්ගේ විශක්මි බලන්න
හැකිවේය විරුවණි
නව වසරේ ඔබහට ......//

සෙ/ 275 317 කෝප්‍රල් මහඅරඹ පී එම්
1 ශ්‍රීලසංබ

යුද්ධයෙන් අහිමි වන පෙම් පුවත්

යුද්ධයෙන් කුරිරු බව හමුවේ මතු දාක
සමුගත් මොහොත මිහිතලයෙන් යම් දාක
කුමරියේ නොහඬන්න මා මිය ගිය දාක
මා වැනි කොල්ලෙකුට දෙනු ඔය දෑත

රෑ තිස් පැයට නිදි නැතිවයි ගත වෙන්නේ
පාළුව කාන්සිය විතරයි ළඟ ඉන්නේ
තනිකම මකන්නට අවි අත දරමින්නේ
එනමුත් නිතර ඔබ ගැනමයි සිහි වෙන්නේ

දුක් නුහුරු හිත ඉහිළුවා ප්‍රේමයේ තැවුල්
එත් ඔබ නොහිටි නම් කුමට මට ඒ තැවුල්
සදාතන නින්දකට වැටුනොතින් මම අවුල්
නොවී ඔබ සැනසෙන්න මතු මාගේ වෙන සිතින්

සෙ/275986 සංසෙ රත්නසිරි ඩබ්ජ්බී
5 ශ්‍රීලංසංබ.

ලක් මවගේ කඳුළැලි

දළදා මාලිගය ඇතුලේ නරබිල් අරගත්තේ
ගැමුණු රජුගේ හිටි පිළිමෙට ඇයි පදුවක් නැත්තේ
සිරිමා බෝ හිමියෙන් ළඳ අමා සුවය නැත්තේ
කලකම්බිලි දේවතාව ඇයි නිහඬව ඇත්තේ

හේමමාලි දන්තකුමරු බිහිකල රජදහන
සෙන්කඩගල පුරවරයම බියපත් කල මහත
වැව රවුමේ තිසසල බව බෝම්බයෙන් බිඳුන
කොටියන්කල අපරාධය දිවයිනටම දැනුන

අධමයන්ගේ අපරාධය සිහල සිතට වදකරනව
ලෝවාමාපායේ ඇති ගල් කනුවලටත් ඇඬෙනව
නුවර වැවේ වැව රවුමේ දුහස් සුවඳ මට දැනෙනව
ලක් අම්මේ ඔබේ පුත්තු ඔබ වෙනුවෙන් ඉකි බිඳිනව

සිංහ කොඩිය දැක්ක තැනදි දෙහොත් මුදුන් දී වඳිනව
ක්‍රිකට් පිටියෙ සමහර අය ඔලුවෙ ඔතාගෙන නටනව
මේව දකින අපේ දෙනෙත් තවමත් කඳුළැලි පෙරනව
සිංහ රජා කඩුව දල කැලෑ වදින්නට හඳනව

දහස් ගණන් එකතැන මිය යන බව මහැම තැන දෙඩනව
රණවිරුවන්ගේ අම්මල සැමද ඉකිබිඳ හඬනව
අති උත්තම සිවුරු දැරූ හාමුදුරුවො ලේ පෙරනව
ආගම ජාතිය රකින්න රණවිරුවන් දිවි පුදනව

සෙ 65910 මා/ සැ ජයසේකර කේඑච්එල්ආර්
සංඥ පාසැල මහනුවර

බලාපොරොත්තුව . . . .

බලාපොරොත්තුව තෙතු දල්වාගෙන
ජීවිතයේ මල් යහන සොයා යයි
කටු පඳුරක් ළඟ නෙත් නතරව ඇත
මලක් පිපෙනතුරු තවමත් නොපිපුන
වලාරොදක් සේ නොපෙනෙන ඈතක
අතීත පැතුමන් හැරගිය මොහොතක
දැසපියා කඳුළින් සැනසෙන පින
මලක් පිපුණහොත් නෑ ඒ සැනසුම
දුරස්ව සිතකින් ඈත පාළුවේ
නිසොල්මනේ නෙතු පියාන ඉදිනට
සැදිටු මිතුරෙකු සේ ඉඩ නොදෙනා
බලාපොරොත්තුව ඇවෙවයි සිත ලඟ. . .

සෙ/ 276865 සංසෙ එම් වේරගමගේ
සංඥ බලසේනා මූලස්ථානය, කොළඹ.

විරාමයක් දෙන්න

ගත සැරසුන 'යුනිෆෝම්' එකට
හිස දැවටුන 'බෙරේ' එකට
දෙපා ඇඟිලි හිර කල පැළඳ
පාවහන් වලට
විරාමයක් දෙන්න කාලය ඇවිත් වගෙයි
වමතට හිරවන දුරකතනයට
අතැඟිලි රැඳි පැනට දීලා විරාමයක්
කුස්සිය මුල්ලේ සැඟවන
දැලි වලං අතරට යන්න
පුංචි පුතාගෙ පාසැල් ගමනට
දෙන්න අත්වැලක්
මෙන්න කාලය ඇවිත් වගෙයි

මා/ සැ තෙන්නකෝන් සෙ/ 58099
යුහමු - සංඥ, බලසෙනය.

ප්‍රථම ප්‍රේමයෙන් පරාජිත වූ මා...

දයාබර සොයුරිය .....

ඊද අප සොඳුරු බර අතීතයේ රැඳවූ
සියලු සිහිවටනයන් ගිනිතබා දුහුවිලි කර
නැවුම් පැතුම් පිරි ලොවකට පියඹවන්නට
"පාරමී ධම්" පුරන ඔබට මා "වෛර" නොකරමි.
කාලයේ වැලි තලාවෙන් වැසී මේ "මන්තාරම"
පුංචි දූපතේ මගේ දිවියේ ඉරණම
විසඳෙනු ඇත."

ඔබේ පරම පැතුම ඔබේ ලොවේ
සඳ කාලික සතුට නම් මගේ පවිත්‍ර ජේතනාව
මා උපන් "නිජබිමේ" විමුක්තියයි
ඉතින් මට අහිමි සබැඳියේ රට දිනා එන දිනක
මා සුරත ස්නේහයෙන් සිප ගන්නට හෝ
සතුරු වෙඩි උණ්ඩයෙන් තිසල වූ ලය මත
රතු රෝස කුසුමක් පුද කඳුලක් හෙලන්නට
හෙට උදවන ඔබේ ලොවට වාසනා.

සෙ/451032 ලා/කෝ. ජේරගස්තැන්න, පී.ටී.ජ්.පී.
6 ශ්‍රීලංසංබ.

අහිමි වූ ප්‍රේමය

දයාබර සොයුරිය .....

මගේ... පුංචි ලෝකය සිතුවම් කලා වූ අපේක්ෂාවේ
සැම සිතුවමක්ම සුනු. විසුනු කරලන්නට සැහැසි වූ ඔබ
කෙතරම් දරුණු හදවතක හිමි යුවතියක්ද?
නමුදු කම් නැත. ජීවිතයේ මා ලැබූ අත්දැකීම් තුලින්
ඉගෙන ගතයුතු පාඩමක් විය ඔබ.
අනාගතය ගැන දහසක් බලාපොරොත්තු ඇතිකර ගැනීම
වේදනාවට කරන ආරාධනයක් කියලයි මට හිතෙන්නෙ

පුද්ගලයෙකුගේ බාහිරින් පෙනෙන රූපයට වඩා
හාත්පසින්ම වෙනත් රූපයක් "අභ්‍යන්තරයේ" ඇත.
එය කොතරම් සත්‍යක්ද?
"යුධ බිමේ" මා...... ලැබූ කටුක අත්දැකීම් හමුවේ
ගැබ්වෙලා තිබුනු ප්‍රේමයේ සොඳුරු වදන්
පෙරුම් පුරා හමුවූ තැන්හි ඔබේ දෙඩමළු බව
මේ... සැම දෙයකින්ම "ඔබ" කලේ මා.... මුලා කිරීම නොවේද?
සමාධි ගත ප්‍රේමයක් උදසා මා... පෙම් කර ඇත්තේ
රුදුරු වන සපුවෙකුට ම" සිත සොඳුරාලයි.
ඔබ යනු අතිශයින්ම සුන්දරවූ අවසානයේ ශෝචනීය වූ
"සිහිනයක්" පමණි.

සෙ/451032 ලා/කෝ. ජේරගස්තැන්න. පී.ටී.ජ්.පී.
6 ශ්‍රීලංසංබ.

යෙහෙළියක වුවත් මා

"රෑ නිදියහනේ සිහිවිලි දැහැනේ
අප දෙදෙනා හමුවෙනවා
හෙට හිරු උදයේ
සිහිවිලි හමුවේ
ඔබ නැහැ මා තනිවෙනවා
යුධබිම තුලදී මා සිහි වී ඔබ
හයුන් පතින් අමතනවා
සතුරන් සමගින් සටනට ගියවිට
මා සිත බියපත් වෙනවා
දියණිය හා මා නිවසේ තනිවී
හැමවිට ඔබ සිහිවෙනවා
රට රැකුමට ගිය ඔබ රැකදෙන මෙන්
අප දෙවියන් නමදිනවා"

සෙ/58700 ලාකෝ පෙරේරා එම්.ඩී.එස්.පී
යුහමු - සංඥ බළසෙනය

"සිහිනයකි"

යුධ බිමේ රතු රෝස පිපී
සාමයේ පරෙවියෝ ඉගිලී
යුධ සෙබළුන් සතුටු සිතින්
සිටිනවා දුටිමි
දෙනෙතට කඳුලැලි වියැකී
මුවගෙහි හසරැලි මතු වී
තැ සිය මිතුරන් සතුටින්
සිටිනවා දුටිමි
ගිගී අවි රැඳි දෙඅත හිස්ව
අත්පොලසන් දී සතුටින්
සෙබළ - සෙබලියන් ජය ගී
ගැයුවා ඇසුණි

සෙ/58700 ලාකෝ පෙරේරා එම්ඩීඑස්පී
යුහමු - සංඥ බළසෙනය

අසරණවූ යොවුන් විය. . . .

අහිංසකව බලනවිට
ජීවිතයෙ සොඳුරුම අවධිය දෙස
සරදම් කළා මේ සමාජය
අසරණ කළා දඟකාර යොවුන් විය
යළි හැරෙනු බැහැ මෙමට
බැඳී සිටිමි වගකීම් රැසකින්
ගතවෙයි යොවුන් විය මෙලෙස
ගෙවීයයි කාලය කෙමෙන්
රැඳෙනු බැහැ ඔබෙ සෙවනේ
ළංවෙනු බැහැ ඔබෙ උණුසුමට
නොපැවෙන් පියාණනි
නොහඬන් මෑණියනි
ඔබේ පොඩි දියණි ගැන
උදම් වනවා මියක. . .

සෙ/ 201639 කාසෙ දර්ශණී ඩබ්.ඩී.
යුහමු - සංඥ බළසෙනය

පමා වූ ප්‍රේමය

සිසිරයේ කටුක සීතල අඳුර නිමා වී
වසන්තය කෙලි දෙවලන්
ඇස් අරින කාලයට. . . .
ඔබත් ඒ ඇත්ත දැන ගන්නවා
ඔව්! ඔබත් හොඳින් දැන ගන්නවා
පමා වූ ප්‍රේමයක මියෙන උණුසුම
ඇඟට දැනෙන කොට. . . .
වසන්තය ඇස් පියා ගන්නවා
අන්න එදිනට ඔබමත් හඬනවා. . . .

2 සංසෙ බී. කේ. කුලසිරි
යුහමු සංඥා බලසනය.

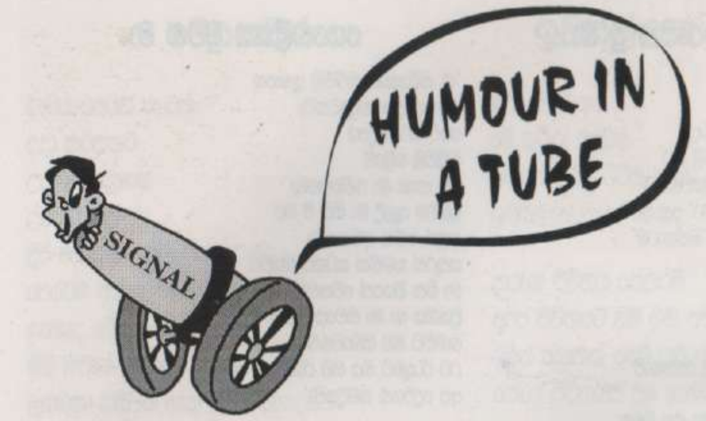

- At an investiture parade in Colombo, an Officer who was more or less in a peace area received a medal. A group of Young Officers seated at the back had their own opinion "that was for being brave enough to indulge in what ever, without protection against AIDs".

- A Captain helping out a Lieutenant prepare for his Special to Arm exam had been over heard by the CO from his rest room.

Lt. : Please define good communications Sir.

Capt. : It is like having a good cup of coffee at night.

Lt : Why is that Sir,?

Capt. : It feels good to have it at night. It also makes you forego sleep as a result.

Lt : What do you understand by brevity in a message?

Capt. : It is like a short ladies skirt.

Lt : How can it be that Sir?

Capt : It is because the skirt has to be short enough to be interesting and long enough to cover the subject.

- A Signals Sergeant serving in Jaffna during good old days was ordered by his OC to report to Panagoda by the night mail, the following day. The Sergeant arriving at the station was persuaded by an young attractive girl to stand down and offer her the berth, as the train was full up. The Sergeant knowing that he could not make the dead line given by his OC sent him a telegram which read as follows;

"Gave berth to girl, will come next train"

The OC on receiving this, replied the Sergeant immediately by a return telegram. "Congratulations Sergeant, your next confinement will be in barracks".

- The Station Officers' Mess harbours many Officers from almost all the regiments. It was surprising to note that the toilets remained a place to store information in an era where it is kept in safe places like Archives and that too in CDs.

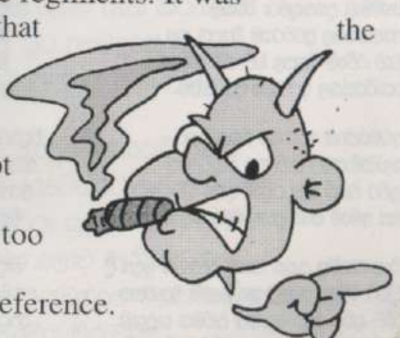

Just note this for reference.

"If a bit of shit could entice wit, what about tasting a bit."

"Don't be doubt full, take a mouth full."

"You chaps are chaps of wit but shine where others shit."

- Mr. Day was produced in court for kissing a girl on her arm.

Judge : "Are you Mr. Day?"

Day : "So the people say."

Judge : "Did you kiss the girl on her arm?"

Day : "Kissing a girl on the arm,
I thought was no harm."

Judge : "I don't want your rhyme."

Day : "Me Lord,
they just come in time."

Judge : "Get out of my sight."

Day : "Thank you my Lord,
Your judgement is right."

A R Samarasinghe
Major
CO 5 SLSC

ක්‍රීඩා විසිතුරු

Inter Regt Rugger Championship - 1999
Runners Up Team

3 ශ්‍රීලංසංබ 10 වන සංවත්සරය නිමිත්තෙන් පැවති අන්තර් රෙජිමේන්තු තරඟාවලිය

ශ්‍රීලංකා සංඥ බලකායේ 3 වන සංඥ රෙජිමේන්තුව සිය 10 වන සංවත්සරය සැමරීම නිමිත්තෙන් සංවිධානය කෙරුනු අන්තර් සංඥ රෙජිමේන්තු වොලිබෝල් තරඟාවලිය 99.03.03 හා 04 යන දිනයන්හිදී 3 ශ්‍රීලංසංබ වොලිබෝල් ක්‍රීඩා පිටියේදී උත්කර්ශවත් අන්දමින් පවත්වන්නට යෙදිනි. ඒ සඳහා 1වන, 4වන හා 5වන සංඥ රෙජිමේන්තු මගින් එක් වොලිබෝල් තරඟ කණ්ඩායමක් බැගින් සහභාගි කරවු අතර, 3වන සංඥ රෙජිමේන්තුව මගින් ඒ සහ බී වශයෙන් තරඟ කණ්ඩායම් දෙකක් ඉදිරිපත් කර තිබුනි. තරඟ කණ්ඩායම් 5 කොටස් දෙකකට බෙදා කුසපත් ඇදීමෙන් තරඟය පැවැත්විය. මෙම තරඟාවලියේ අවසාන වටය සඳහා 3 ශ්‍රීලංසංබ ඒ කණ්ඩායම සහ 5 ශ්‍රීලංසංබ තරඟ කණ්ඩායම තරඟයට පිවිසි අතර තරඟ වට 3/5 ක් විශිෂ්ඨ ලෙස ජයග්‍රහණය කරමින් 5 ශ්‍රීලංසංබ තරඟ කණ්ඩායම විජයග්‍රාහී අත්පන්දු කණ්ඩායම සඳහා වන ශූරතා කුසලානය දිනාගන්නා ලදී. මෙම තරඟාවලියේ අනුශූරතාවය 3 ශ්‍රීලංසංබ ඒ කණ්ඩායමට හිමිවු අතර තරඟාවලියේ දක්ෂතම ක්‍රීඩකයාට හිමි කුසලානය 3 ශ්‍රීලංසංබ ඒ කන්ඩායමේ සෙ/66652 කෝප්‍රල් සේනානායක එස්එම්ජේකේ විසින් දිනාගන්නා ලදී.

ලූතිනන් අනුරාධ මෙන්ඩිස් විසිනි.

1999.04.10 වන දින ජාතික තරුණ සේවා සභාව මහරගම හිදී පැවති "ෆිට්නස් කින්ඩම්" විවෘත අයෝමය පුරුෂයා තේරුම් තරගාවලියේදී සෙ/276 476 ලා/කෝ වීරතුංග ඩීඑන් ක්‍රීඩා ඇමති එස්බී දිසානායක මැතිතුමා අතින් ජය සංකේත ලබන මොහොත.

2nd place in Standard 125 CC event conducted at Fox Hill Super Cross by SLMA.

ක්‍රීඩා විසිතුරු

සෙ/6 6 072 සැරයන් හෙට්ටිආරච්චි ඒ

- 1985 වර්ෂයේ සිට 1996 දක්වා ශ්‍රී ලංකා යුධ හමුද හොකී කණ්ඩායම නියෝජනය කරමින් ආරක්ෂක සේවා පිලට ක්‍රීඩා කරන ලදී.
- 1993 වර්ෂයේ ශ්‍රී ලංකා යුධ හමුද හොකී "බී" කණ්ඩායමේ නායකත්වය දරණ ලදී.
- 1994 වර්ෂයේ යුධ හමුද හොකී "ඒ" කණ්ඩායමේ නායකත්වය දරණ ලදී.
- 1996 වර්ෂයේ ආරක්ෂක සේවා හොකී කණ්ඩායම සමග (ඉන්දියා - බංගලාදේශ) සංචාරය සඳහා සහභාගි වන ලදී.
- 1994 වර්ෂයේ ශ්‍රී ලංකා යුධ හමුද හොකී කණ්ඩායමේ නායකත්වය දරණ කාල සීමාව තුල (මුවර්ස් කප්) කුසලානය දිනා ගන්නා ලදී.

දිරිය වඩන පුතුන්

සෙ/276479 ලාන්ස් කෝප්‍රල් නිලන්ත ඩබ්.එල්.පී. මන කොනොනි 1993.07.06 වන දින ශ්‍රී ලංකා යුද්ධ හමුදා නිත්‍ය බලසේනාවට බැදී ආධුණික පුහුණු පාඨමාලාව හා මූලික සංඥා පුහුණු පාඨමාලාව හැදෑරීමෙන් අනතුරුව විදුලි පණිවුඩ ක්‍රියාකරුවෙකු වශයෙන් 4 වන ශ්‍රී ලංකා සංඥා බලකාය වෙත ඇතුළත් කරන ලද ආත්මාරක්ෂක සටන් කලාව ප්‍රගුණ කල දක්ෂ ක්‍රීඩකයෙකි.

1972.11.26 වන දින ගාල්ල අක්මීමණ ප්‍රදේශයේ උපත ලද ප්‍රසාද් නිලන්ත නැමති මොහු පාසැල් යන අවධියේ සිටම සටන් කලාව කෙරෙහි මහත් ඇල්මක් දක්වන ලද අයෙකි. මූලික අධ්‍යාපනය මානවිල පර්ෂද මූලස්ථානයෙන් ලබා ඇති අතර, වැඩිදුර අධ්‍යාපනය සඳහා ගාල්ල ඇලෝසියස් විදුහලට ඇතුලත් වන ලදි, තම අධ්‍යාපනය ලබන අතරම සටන් කලාවද, 1986 සිටම හදාරා අනතුරුව 1989 සිට කුංෆු සටන් කලාව හදාරා ඇත.

කුංෆු සටන් කලාව හැදෑරීම ආරම්භ කර ඒ පිළිබඳව මනා දක්ෂතාවයක් ලබා සිටි මොහු ශ්‍රී ලංකා යුධ හමුදාවට බැඳීමෙන් පසුවද හමුදා රාජකාරීන් ද මනාව ඉටු කරමින් තමා වෙත ලැබෙන විවේක කාලයන්හි තම සටන් කලාව ප්‍රගුන කිරීමෙහි ලා යොදවමින් ඉතා උනන්දුවෙන් හා කැපවීමකින් යුතුව පුහුණුවීම් කටයුතුවල නියැලුන මොහු මේ වනවිට පහත සඳහන් ශූරතාවයන් හිමි කරගෙන ඇත.

- 1991 වසරේ ගාල්ල දිස්ත්‍රික්කයේ වසර 02 වුෂු සහ ටයිග යන අංශයන්හි ප්‍රථම ස්ථානය.
- 1995 බදුල්ල වුෂු තරඟාවලියේදී දිග පොල්ල, ඩ්‍රන්කන්, හා ස්නෙක් යන අංශ තුනෙන්ම ප්‍රථම ස්ථානය.
- 1998 ගාල්ල වුෂු තරඟාවලියේදී ටයිග, නැංචු ඇන් සහ තායිජී යන අංශ තුනෙන්ම ප්‍රථම ස්ථානය.
- 1999 ඇඹිලිපිටියේදී පවත්වන ලද විවෘත වුෂු තරඟාවලියෙන් දෙවන ස්ථානය.

මීට අමතරව බ්ලැක් ඩ්‍රැගන් (චයිනීස් මාෂල් ආර්ට්) සංගමයේ සටන් උපදේශකයෙකු වශයෙන් ක්‍රියා කරනු ලබන අතර, 1999 දෙසැම්බර් මස පැවැත්වීමට නියමිත සමස්ථ ලංකා වුෂු ශූරතා තේරීමේ තරඟාවලියට සහභාගි වීම සඳහා පුහුණුව ලබමින් සිටී. මොහු ඒකකයට මහත් ගෞරවයක් ලබාදිය හැකි කුංෆු සටන් කලාවේ දීප්තිමත් අනාගතයක් ඇති විනය ගරුක සෙබලෙකි.

දිරිය වඩන වීර පුතෙකු වන මොහුගේ හැකියාවන් එලි දැක්වීම සඳහාත්, ඔහුගේ යටපත් වී තිබෙන දක්ෂතාවයන් වර්ධනය කරගැනීම සඳහාත් ඉදිරි අනාගතයේ අවස්ථාව උදාවේවායි අපි ප්‍රාර්ථනා කරමු.

සෙ/275187 කෝප්‍රල් ගුණසේකර එන්ජීජ්
4 ශ්‍රීලංසංබ.

ලුතිනන් බීඑම් ජයවීර හා ඔහුගේ මනාලිය දිලිනිද සිල්වා මෙනවිය

විවාහ වූ දිනය -
1998.11.30

පෝරුව චාරිත්‍ර සිදුකරනු ලැබූ වේලාව
10.39

ස්ථානය -
මවුන්ට් ලැවීනියා හෝටලය

කපිතන් ජඑම්ඩබ්ඩබ්කේ ඒකනායක හා ඔහුගේ මනාලිය සුභාෂිනී අබේනායක මෙනවිය

විවාහ වූ දිනය -
1999.01.22

ස්ථානය -
මහවැලි රීච් හෝටලය - කටුගස්තොට

කෝප්‍රල් අතුල කුමාර කේජ් හා ඔහුගේ මනාලිය යු අනුලා ප්‍රියදර්ශනී මෙනවිය

විවාහ වූ දිනය -
1997.01.23

පෝරුවේ චාරිත්‍ර -
10.24

ස්ථානය -
මනාලියගේ නිවසේදී

SLSC Regtl Brass Band

4 SLSC- Beat Group

3 SLSC- Calypso Band

1SLSC- Beat Group

Riggers In Action
"Sky is the limit"